LASKI spol. s r.o.

Štěpkovač

Zerkleinerer

Chipper

LS 120/27

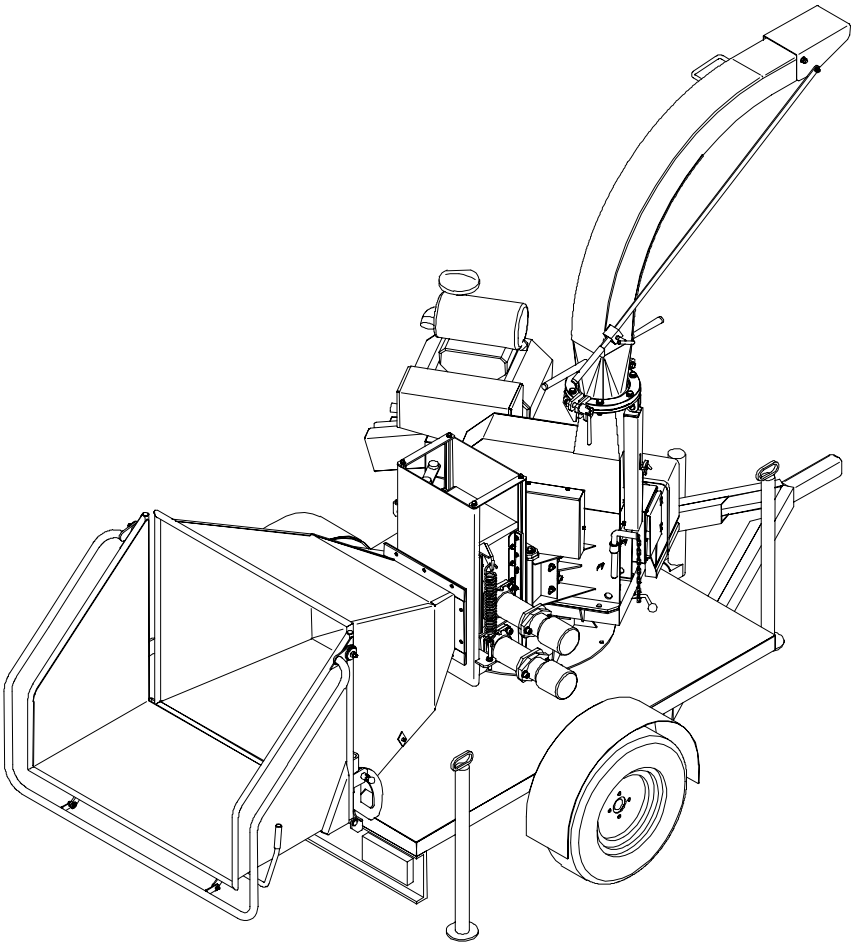

Katalog náhradních dílů
Ersatzteilkatalog
Spare parts catalogue

07 / 2006

Pokyny k objednávání náhradních dílů

Tento katalog obsahuje seznam součástí a jejich sestavení do montážních skupin. Katalog je uspořádán tak, že za ilustrovanou stranou následuje textová strana. Na textové straně jsou tyto kolonky :

A	A A A			LASKI	
1	2	3	4	LS 120/27	
				5	5

A - označení skupiny
1 - číslo položky katalogu
2 - název součásti, rozměr
3 - objednací číslo
4 - ČSN
5 - počet kusů do sestavy

V obrazové části katalogu znamená:
1 - pozice dílu
①- označení rozpadajícího se dílu
① - označení sestavy

Při objednávce náhradních dílů uveďte vždy:
- typ a výrobní číslo stroje
- objednací číslo (kolonka 3)
- přesný název součásti a počet kusů

Objednávku zašlete na adresu: **LASKI spol. s r.o.**
798 17 Smržice 263
Czech Republic

TEL.FAX: +420 582 381 250
+420 582 381 152

Výrobní závod stále zdokonaluje své výrobky na základě provozních zkušeností a nejnovějších poznatků. Proto si vyhrazuje možnost změn na strojích i v dokumentaci.

Anweisung für die Bestellung von Ersatzteilen

Dieser Katalog umfasst die Ersatzteile und deren Zusammenbau in Montagegruppen. Der Katalog ist so ausgeführt, dass jeweils nach der Bildseite die Textseite folgt. Die Textseite gibt die Bildnummer :

A	A A A			LASKI	
1	2	3	4	LS 120/27	
				5	5

A - Bennenung der Gruppe
1 - Die Positionennummer des Katalogs
2 - Die genaue Bennenung des Bestandteils, Dimension
3 - Bestellnummer
4 - CSN
5 - Stückzahl

Im Bildnachtrag des Katalogs wird angegeben:
1 - Teilposition
① - Zerlegens Teil
① -Bezeichnung der Zusammensetzung

Bei jeder Bestellung von Ersatzteilen führen Sie bitte an:
- Type der Maschine und die Herstellungsnummer der Maschine
- Bestellnummer
- Die genaue Bennenung des Bestandteile und Stückzahl

Die Bestellung an die Adresse: **LASKI spol. s r.o.**
798 17 Smržice 263
Czech Republic

TEL.FAX: +420 582 381 250
+420 582 381 152

Das Herstellerwerk vervollkommnet ständing seine Ergzeugnisse aufgrund von Erfahrungen beim Betriebseinsatz sowie von neuesten Erkenntnissen. Deshalb behält er sich das Recht vor, Änderrungen an den Maschinen wie auch in der Begleitdokumentation vorzunehmen.

Instructions for ordering spare part

This catalogue contains a specification of the spare parts and their arrangement in individual assembling groups. The catalogue is arranged so that after each illustrated page follows the respective text-page. The text includes the following:

A	A A A			LASKI	
1	2	3	4	LS 120/27	
				5	5

A - Designation of group
1 - Number of catalogue item
2 - Exact denomination of part, dimension
3 - Ordering number
4 - CSN
5 - Number of pieces

It is specified in the figure supplement of the catalogue:
1 - part position
① - dismanted piece
① - assembly designation

When ordering spare parts , please, always state :
- Type of machine and serial number of machine
- Ordering number
- Exact denomination of part and number of pieces

Send your order to:

LASKI spol. s r.o.
798 17 Smržice 263
Czech Republic

TEL.FAX: +420 582 381 250
+420 582 381 152

The manufacturers continuously improve their products on the basis of experience gained in the course of operation and of the up-to-date knowledge. They reserve, therefore, the right of modifying the machine as well as the respective documentation

LS 120/27

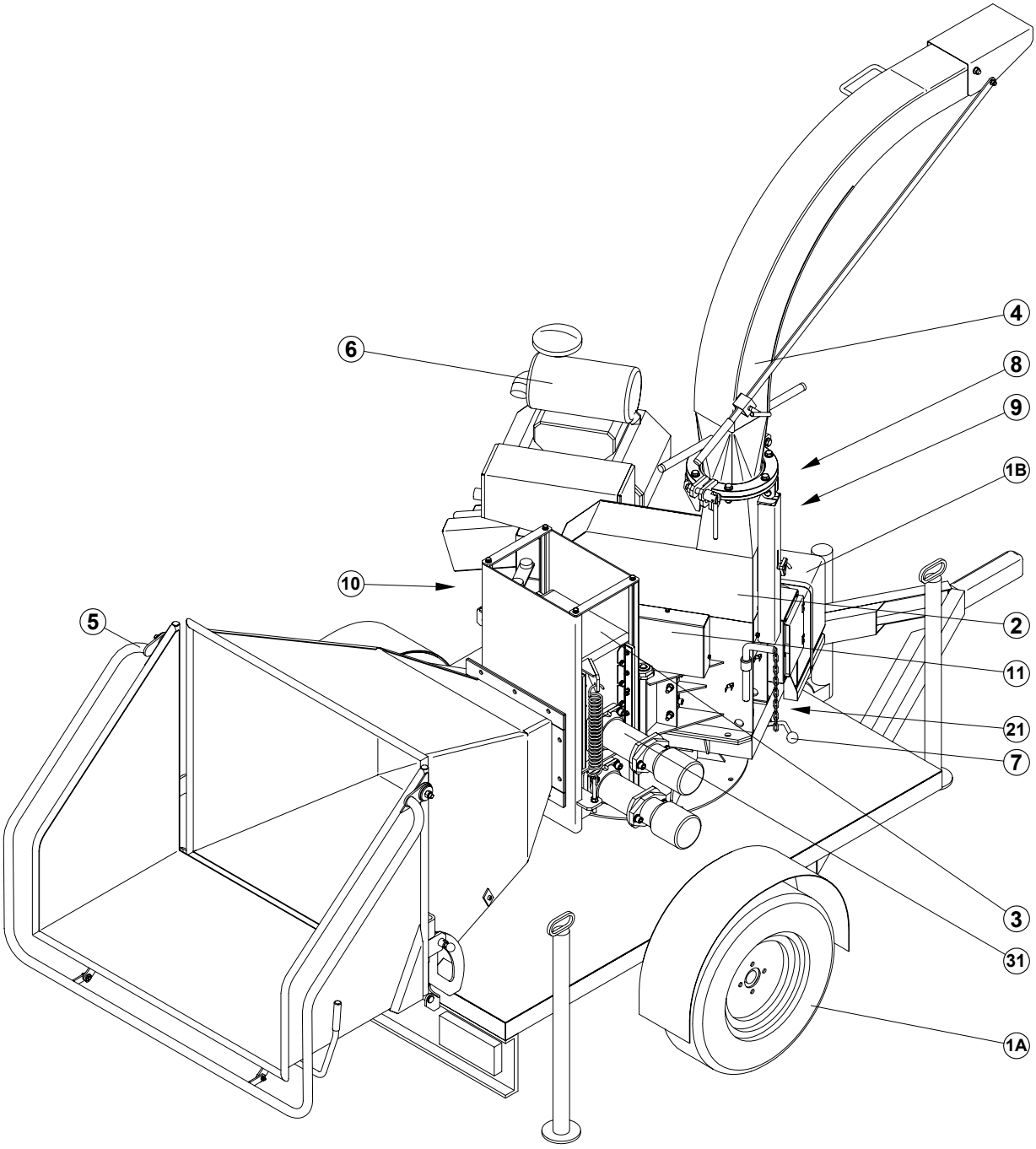

OBSAH

INHALT CONTENS

1	2	3	4	LS 120/27	
1A	Štěpkovač LS 120/27 Zerkleinerer Chipper	LS 1000	-	1	
1B	Štěpkovač LS 120/27 Zerkleinerer Chipper	LS 1000	-	1	
2	Skříň s rotorem Rotorgehäuse Casing with rotor wheel	LS 0200	-	1	
21	Rotor štěpkovače Rotor des Zerkleinerers Chipper rotor	LS 0300	-	1	
3	Vkládací válce Einlegewalzen Feeding rolls	LS 0401	-	1	
31	Rám s válcem Rahmen mit Zylinder Frame with cylinder	LS 0440	-	1	
4	Potrubí s koncovkou Rohrleitung mit Endstück Pipe with end piece	LS 1300	-	1	
5	Násypka Trichterrutsche Feeding chute	LS 1200	-	1	
6	Motor Motor Engine	LS 1030	-	1	
7	Napínací kladka Spannrolle Tightening pulley	LS 1050	-	1	
8	Nádrž hydrauliky Behälter der Hydraulik Tank of hydraulics	LS 0670	-	1	
9	Hydraulický obvod Hydraulischer Kreis Hydraulic circuit	LS 1140	-	1	
10	Elektrovýzbroj Elektroinstallation Electric installation	LS 1158	-	1	
11	Systém – NO STRESS System – NO STRESS System – NO STRESS	LS 0085	-	1	

LS 120/27

1A

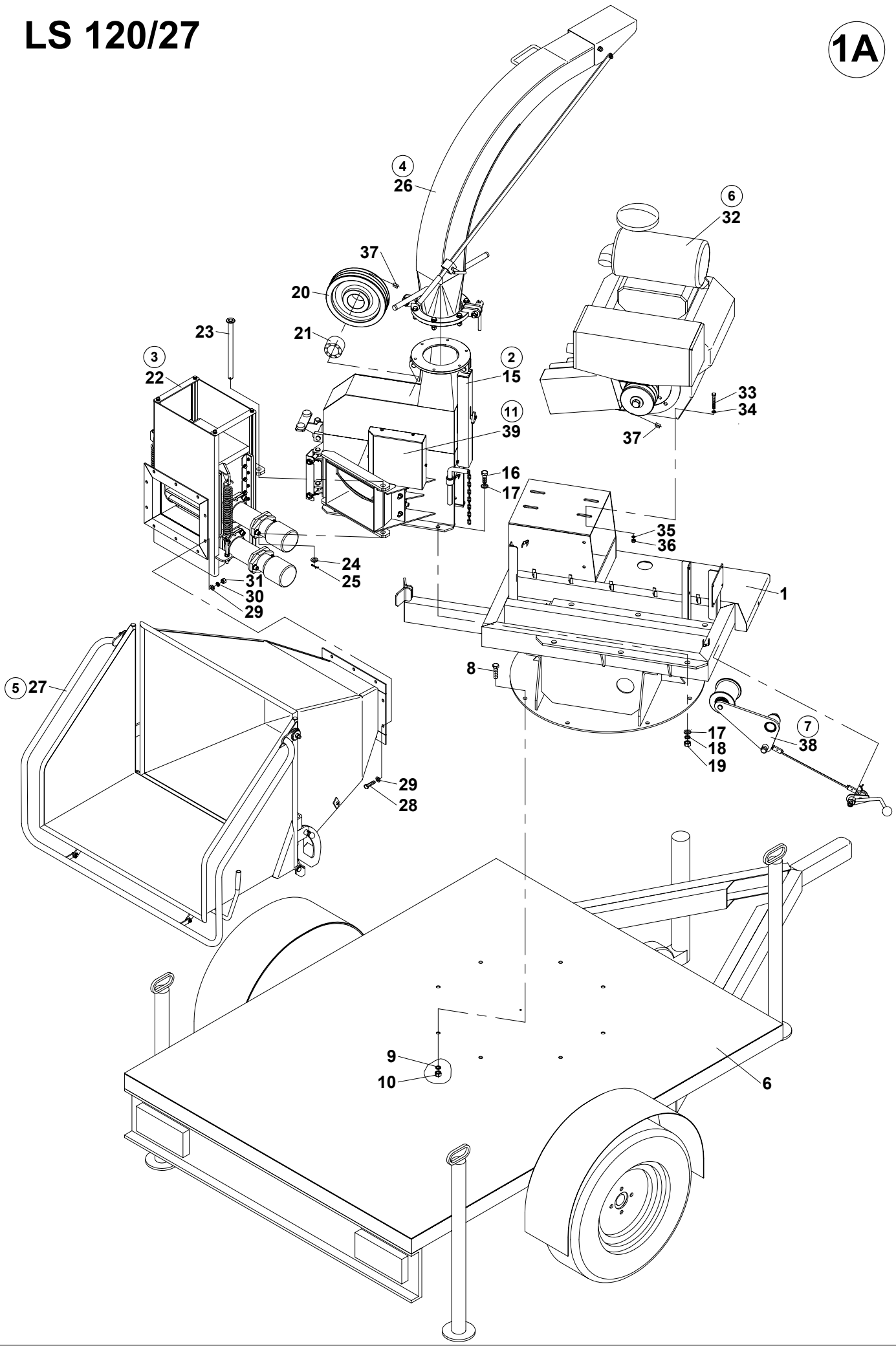
4
26
6
32
37
20
23
21
3
22
2
15
11
39
33
34
37
16
17
35
36
24
25
31
30
29
1
8
5
27
17
18
19
7
38
29
28
9
10
6

01 A	Štěpkovač LS 120/27 Zerkleinerer Chipper				
1	2	3	4	LS 120/27	
1	Rám Rahmen Frame	LS 1100	-	1	
6	Podvozek Wagengestell Chassis	LS 1020	-	1	
8	Šroub M12x45 Schraube Screw	001 199	ČSN 02 1103.55	8	
9	Podložka 13 Unterlage Washer	000 052	ČSN 02 1702.15	8	
10	Matice M12 Mutter Nut	000 576	ČSN 02 1492.25	8	
15	Skříň s rotorem Rotorgehäuse Casing with rotor wheel	LS 0200	-	1	
16	Šroub M16x45 Schraube Screw	001 667	ČSN 02 1103.55	6	
17	Podložka 17 Unterlage Washer	000 316	ČSN 02 1702.15	12	
18	Podložka 16 Unterlage Washer	001 378	ČSN 02 1740.05	6	
19	Matice M16 Mutter Nut	001 668	ČSN 02 1401.25	6	
20	Řemenice Remenscheibe Pulley	LS 0215	-	1	
21	Spojka rozpěrná Spreizstück Spacer	001 698	-	1	
22	Vkládací válce Einlegewalzen Feeding rolls	LS 0401	-	1	
23	Čep Bolzen Pin	LS 0415	-	1	
24	Podložka 21 Unterlage Washer	000 174	ČSN 02 1702.15	1	
25	Závlačka 5x28 Splint Split pin	000 058	ČSN 02 1781.05	1	
26	Potrubí s koncovkou Rohrleitung mit Endstück Pipe with end piece	LS 1300	-	1	
27	Násypka Trichterrutsche Feeding chute	LS 1200	-	1	
28	Šroub M12x30 Schraube Screw	000 260	ČSN 02 1103.25	10	
29	Podložka 13 Unterlage Washer	000 052	ČSN 02 1702.15	20	
30	Podložka 12 Unterlage Washer	000 833	ČSN 02 1740.05	10	
31	Matice M12 Mutter Nut	000 096	ČSN 02 1401.25	10	
32	Motor Motor Engine	LS 1030	-	1	
33	Šroub M10x50 Schraube Screw	000 047	ČSN 02 1103.55	4	
34	Podložka 10,5 Unterlage Washer	000 045	ČSN 02 1702.15	4	
35	Podložka 10 Unterlage Washer	000 820	ČSN 02 1740.05	4	
36	Matice M10 Mutter Nut	000 028	ČSN 02 1401.25	4	
37	Řemen 17x1250Li Riemen Belt	001 866	-	3	
38	Napínací kladka Spannrolle Tightening pulley	LS 1050	-	1	
39	Systém – NO STRESS System – NO STRESS System – NO STRESS	LS 0085	-	1	

LS 120/27

1B

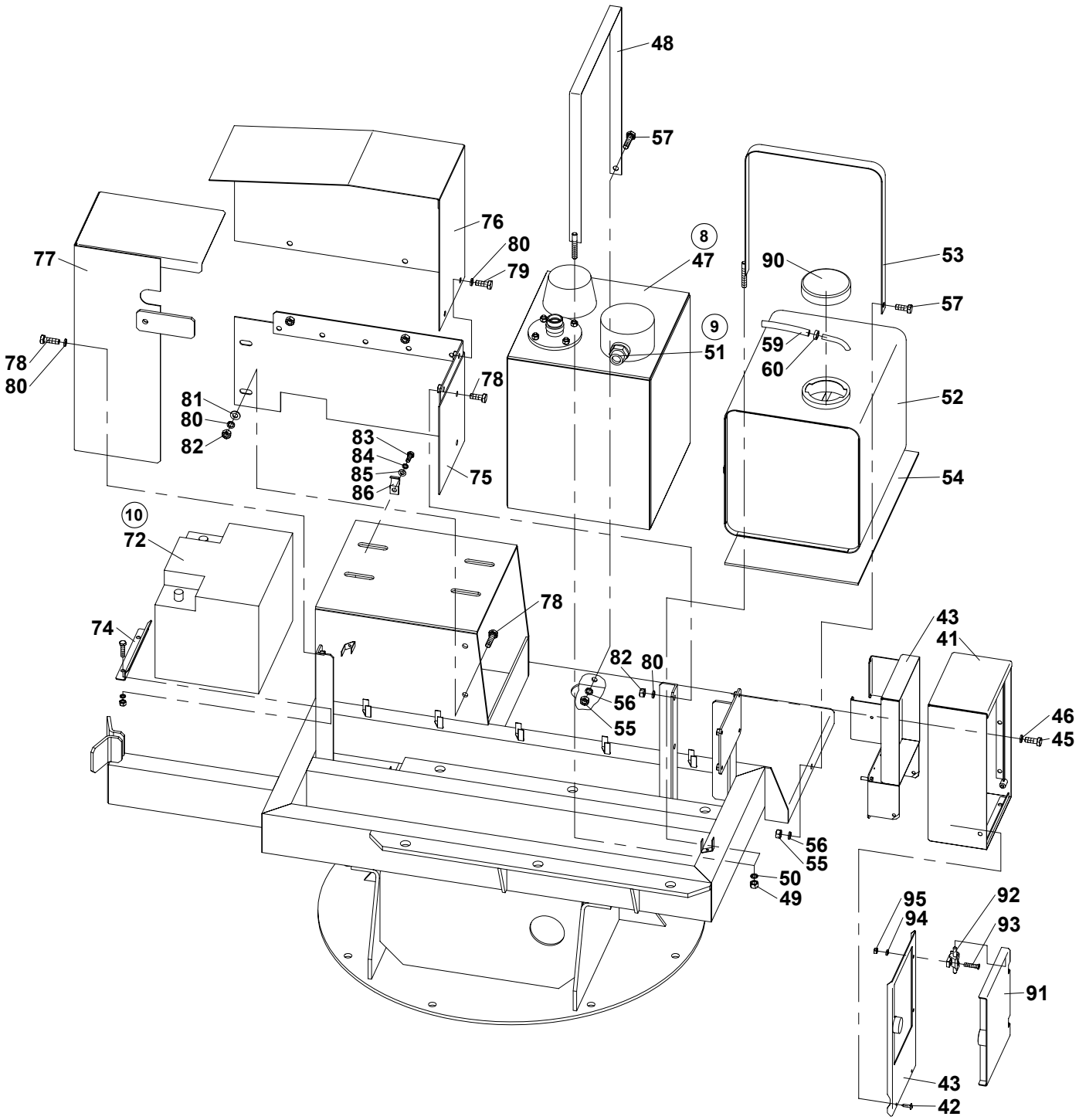
48
57
76
80
79
77
78
80
8
47
90
53
57
9
51
59
60
52
78
81
80
82
83
84
85
86
75
54
10
72
74
78
82
80
56
55
43
41
46
45
56
55
50
49
95
94
92
93
91
43
42

01 B	Štěpkovač LS 120/27 Zerkleinerer Chipper				
1	2	3	4	LS 120/27	
41	Skříň Schrank Box	LS 1190	-	1	
42	Šroub ST 4,2x16 Schraube Screw	001 034	-	6	
43	Panel Paneel Panel	LS 1180	-	1	
44	Deska čelní Platte Plate	LS 1181	-	1	
45	Šroub M6x20 Schraube Screw	000 732	ČSN 02 1103.25	4	
46	Podložka 6 Unterlage Washer	000 791	ČSN 02 1740.05	4	
47	Nádrž hydrauliky Behälter der Hydraulik Tank of hydraulics	LS 0670	-	1	
48	Upevňovací pás Gurt Belt	LS 1092	-	1	
49	Matice M8 Mutter Nut	000 027	ČSN 02 1401.25	2	
50	Podložka 8 Unterlage Washer	000 786	ČSN 02 1740.05	2	
51	Hydraulický obvod Hydraulischer Kreis Hydraulic circuit	LS 1140	-	1	
52	Nádrž paliva Behälter Fuel tank	F 140 000	-	1	
53	Upevňovací pás Gurt Belt	LS 1090	-	1	
54	Podložka pod nádrž Unterlage Washer	F 110 037	-	1	
55	Matice M8 Mutter Nut	000 027	ČSN 02 1401.25	2	
56	Podložka 8 Unterlage Washer	000 786	ČSN 02 1740.05	2	
57	Šroub M8x20 Schraube Screw	000 644	ČSN 02 1103.25	2	
59	Hadice L=900 Schlauch Hose	FCV 0019	-	1	
60	Spona hadicová Spange Clip	001 675	-	2	
72	Elektrovýzbroj Elektroinstallation Electric installation	LS 1158	-	1	
74	Držák baterie Halter Holder	F 110 103	-	1	
75	Kryt spodní Deckel Cover	LS 1060	-	1	
76	Kryt řemenů Deckel Cover	LS 1065	-	1	
77	Kryt Deckel Cover	LS 1070	-	1	
78	Šroub M8x16 Schraube Screw	000 193	ČSN 02 1103.25	6	
79	Šroub M8x20 Schraube Screw	000 644	ČSN 02 1103.25	4	
80	Podložka 8 Unterlage Washer	000 786	ČSN 02 1740.05	10	
81	Podložka 8,4 Unterlage Washer	000 037	ČSN 02 1702.15	2	
82	Matice M8 Mutter Nut	000 027	ČSN 02 1401.25	4	
83	Šroub M6x20 Schraube Screw	000 732	ČSN 02 1103.25	1	

LS 120/27

1B

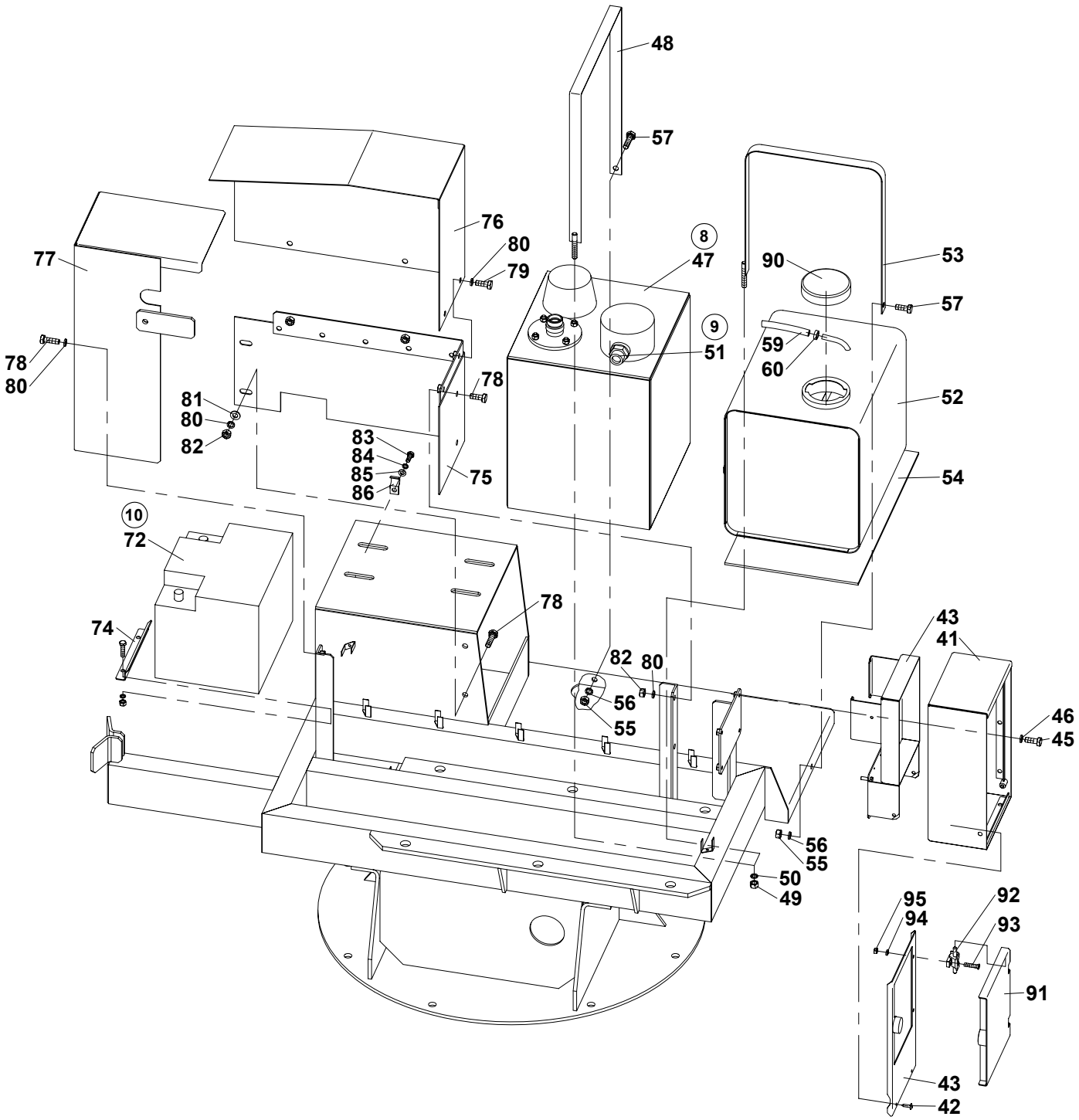
48
57
76
80
79
77
78
80
8
47
90
53
57
9
51
59
60
52
78
81
80
82
83
84
85
86
75
54
10
72
74
78
82
80
56
55
43
41
46
45
56
55
50
49
95
94
92
93
91
43
42

01 B	Štěpkovač LS 120/27 Zerkleinerer Chipper				
1	2	3	4	LS 120/27	
84	Podložka 6 Unterlage Washer	000 791	ČSN 02 1740.05	1	
85	Podložka 6,4 Unterlage Washer	000 036	ČSN 02 1702.15	1	
86	Držák hadice Halter Holder	F 180 025	-	1	
90	Víčko nádrže Deckel Lid	000 081	-	1	
91	Kryt panelu Deckel Cover	LS 0790	-	1	
92	Závěs 212-9101 Aufhängung Suspension	002 059	-	2	
93	Šroub M5x20 Schraube Screw	000 869	-	2	
94	Podložka 5 Unterlage Washer	000 736	ČSN 02 1740.05	2	
95	Matice M5 Mutter Nut	000 075	ČSN 02 1401.25	2	

LS 120/27

2

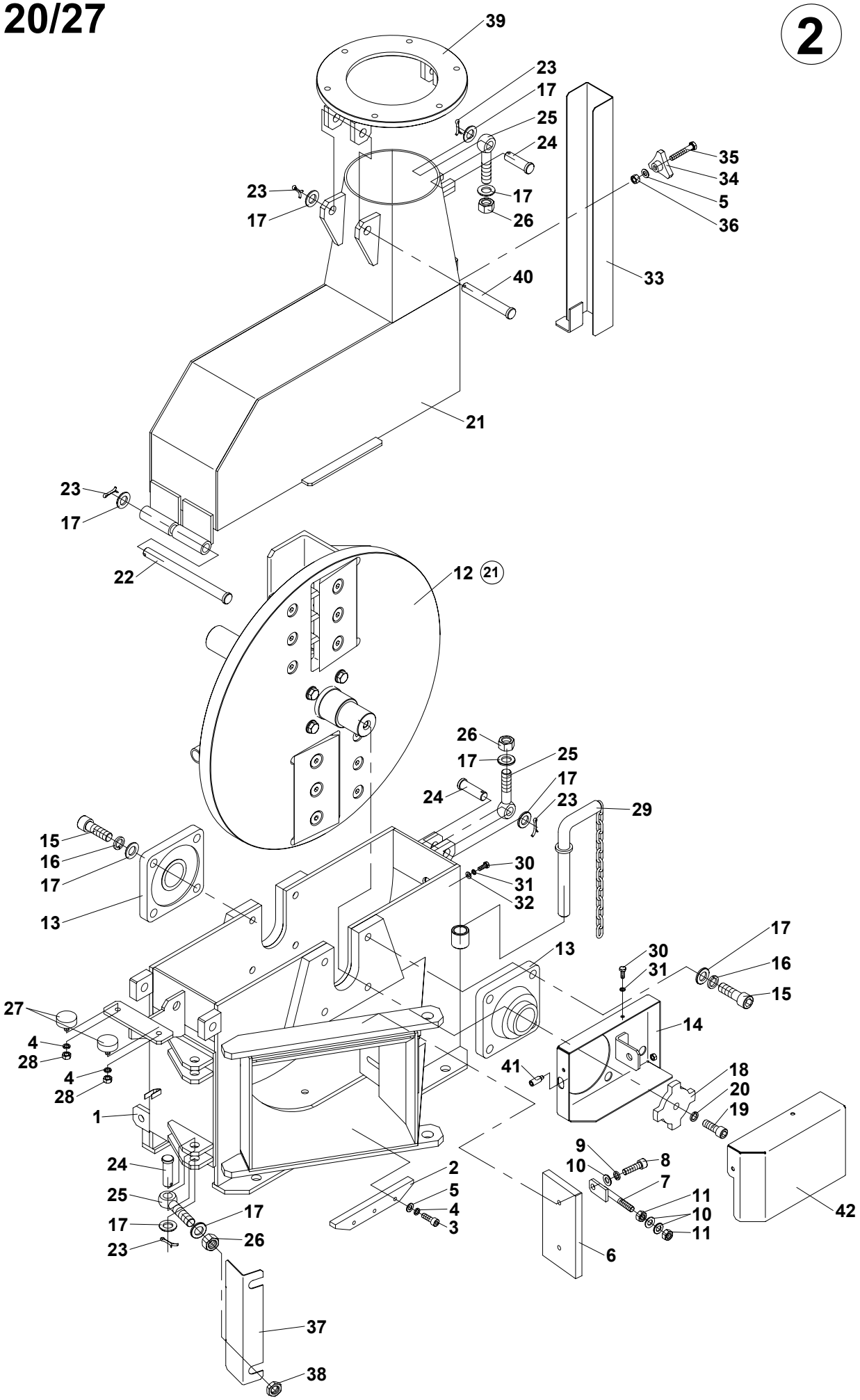
39
23
17
25
24
35
34
5
36
23
17
17
26
40
33
21
23
17
22
12
21
26
17
25
17
24
23
29
15
16
17
13
30
31
32
17
13
30
31
16
15
27
14
4
28
4
28
41
18
20
19
1
9
8
24
10
7
2
25
5
11
4
42
17
10
3
17
26
11
23
6
37
38

02	Skříň s rotorem Rahmen mit Zylinder Frame with cylinder				
1	2	3	4	LS 120/27	
1	Skříň I Schrank Box	LS 0220	-	1	
2	Protiostří II Gegenschneide Counter edge	LS 0202	-	1	
3	Šroub M8x25 Schraube Screw	000 929	ČSN 02 1143.55	3	
4	Podložka 8 Unterlage Washer	000 786	ČSN 02 1740.05	5	
5	Podložka 8,4 Unterlage Washer	000 037	ČSN 02 1702.15	4	
6	Protiostří I Gegenschneide Counter edge	LS 0201	-	1	
7	Napínák protiostří Halterung der Gegenschneide Counter-edge holder	LS 0203	-	2	
8	Šroub M10x35 Schraube Screw	000 423	ČSN 02 1143.55	2	
9	Podložka 10 Unterlage Washer	000 820	ČSN 021740.05	2	
10	Podložka 10,5 Unterlage Washer	000 045	ČSN 02 1702.15	6	
11	Matice M10 Matice Nut	000 028	ČSN 02 1401.25	4	
12	Rotor štěpkovače Rotor des Zerkleinerers Chipper rotor	LS 0300	-	1	
13	Ložisko UCF 209 Ložisko Bearing	000 558	-	2	
14	Držák símače Halter Holder	LS 0090	-	1	
15	Šroub M16x50 Schraube Screw	000 999	ČSN 02 1143.55	8	
16	Podložka 16 Unterlage Washer	001 378	ČSN 02 1740.05	8	
17	Podložka 17 Unterlage Washer	000 316	ČSN 02 1702.15	18	
18	Vačka Nocken Cam	LS 0086	-	1	
19	Šroub M12x35 Schraube Screw	001 530	ČSN 02 1143.55	1	
20	Podložka 12 Unterlage Washer	000 833	ČSN 02 1740.05	1	
21	Skříň II Schrank Box	LS 0270	-	1	
22	Čep skříně Kastenzapfen Casing pin	LS 0206	-	1	
23	Závlačka 4x25 Splint Split pin	001 153	ČSN 02 1781.05	6	
24	Čep Bolzen Pin	LS 0207	-	4	
25	Šroub s okem M16x80 Ösenschraube Eye bolt	001 005	-	4	
26	Matice M16 Matice Nut	001 004	ČSN 02 1492.25	4	
27	Silentblok 35/12/M8 Gummipuffer Silent-block	000 149	-	2	
28	Matice M8 Matice Nut	000 027	ČSN 02 1401.25	2	
29	Čep Bolzen Pin	LS 0208	-	1	
30	Šroub M6x16 Schraube Screw	000 809	ČSN 02 1103.25	5	

LS 120/27

2

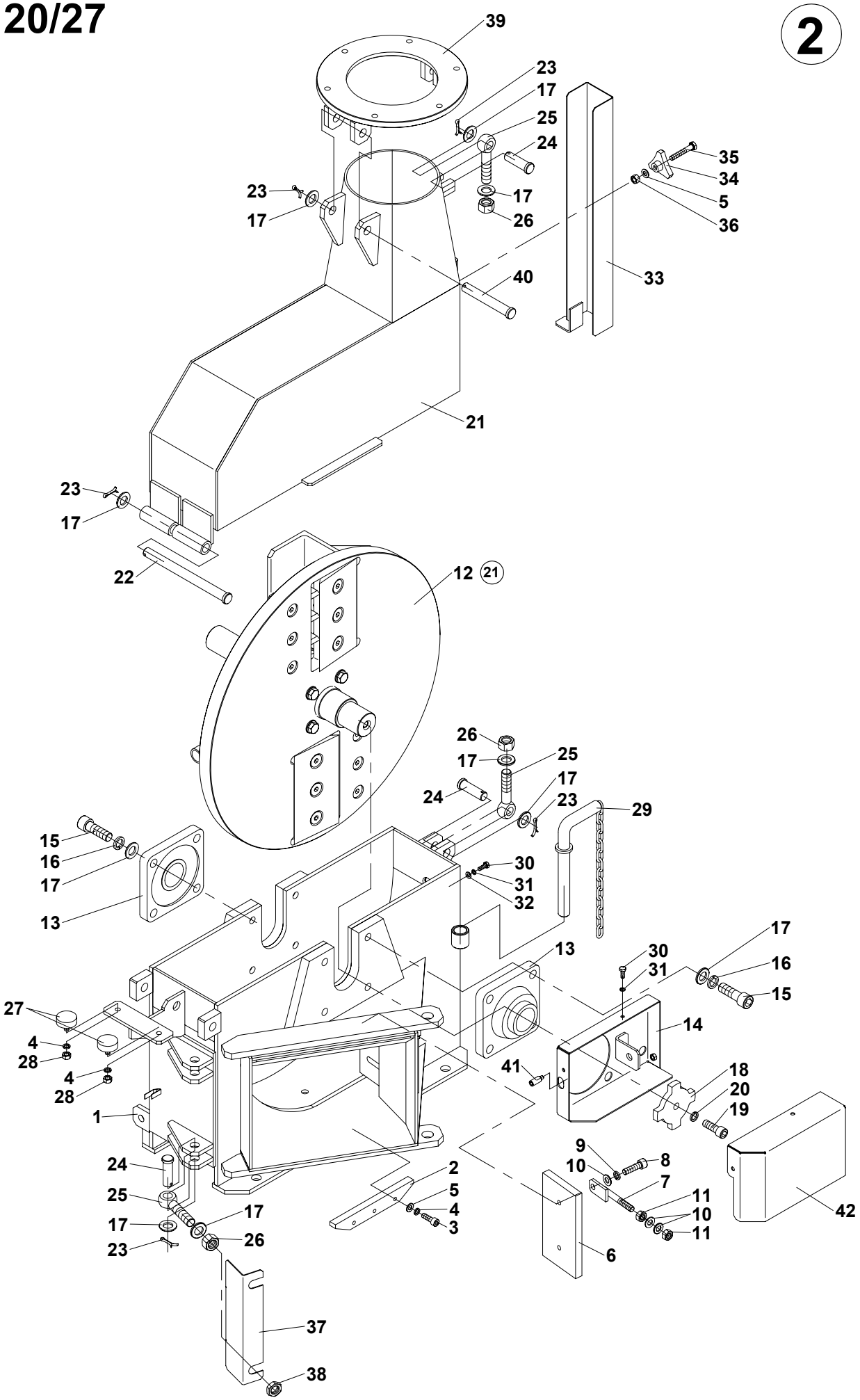
39
23
17
25
24
35
34
5
36
23
17
17
26
40
33
21
23
17
22
12
21
26
17
25
17
24
23
29
15
16
17
13
30
31
32
17
13
30
31
16
15
27
14
4
28
4
28
41
18
20
19
1
9
8
24
10
7
2
25
5
11
4
42
17
10
3
17
26
11
23
6
37
38

02	Skříň s rotorem Rahmen mit Zylinder Frame with cylinder				
1	2	3	4	LS 120/27	
31	Podložka 6 Unterlage Washer	000 791	ČSN 02 1740.05	5	
32	Podložka 6,4 Unterlage Washer	000 036	ČSN 02 1702.15	1	
33	Kryt závěsů I Deckel Cover	LS 0260	-	1	
34	Hlava plastová M8 Kopf Head	100 461	-	1	
35	Šroub M8x50 Schraube Screw	001 427	ČSN 02 1103.25	1	
36	Matice M8 Matice Nut	000 499	ČSN 02 1492.25	1	
37	Kryt závěsů II Deckel Cover	LS 0265	-	1	
38	Matice M16 Matice Nut	001 668	ČSN 02 1401.25	2	
39	Objímka potrubí Röhrenschelle Pipe clip	LS 0560	-	1	
40	Čep objímky Schellenzapfen Sleeve pin	LS 0510	-	1	
41	Nástavec Ansatz Adapter	LS 0074	-	1	
42	Kryt Deckel Cover	LS 0087	-	1	

LS 120/27

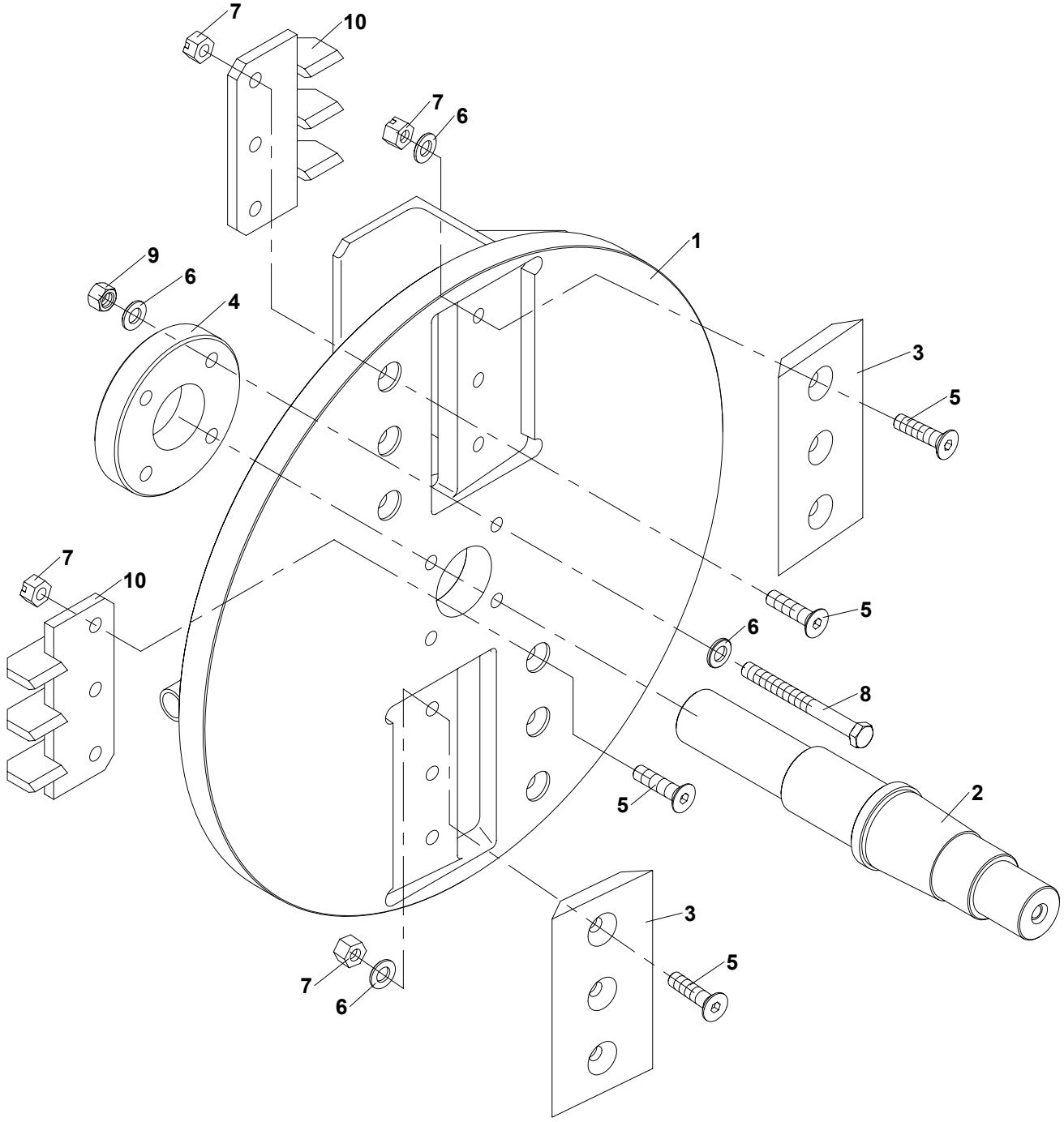

21	Řezací kolo Schneidrad Cutting wheel				
1	2	3	4	LS 120/27	
1	Oběžné kolo Laufrad Rotor wheel	LS 0310	-	1	
2	Hřídel Welle Schaft	LS 0301	-	1	
3	Nůž Messer Blade	LS 0302	-	2	
4	Náboj Nabe Hub	LS 0318	-	1	
5	Šroub M12x50 Schraube Screw	000 092	DIN 7991	12	
6	Podložka 13 Unterlage Washer	000 052	ČSN 02 1702.15	14	
7	Matice M12 Mutter Nut	000 091	DIN 980	12	
8	Šroub M12x1,5x120 Schraube Screw	000 090	DIN 960	4	
9	Matice M12x1,5 Mutter Nut	000 221	DIN 985	4	
10	Hřeben 40 Kamm Rack	LS 0335	-	2	

LS 120/27

3

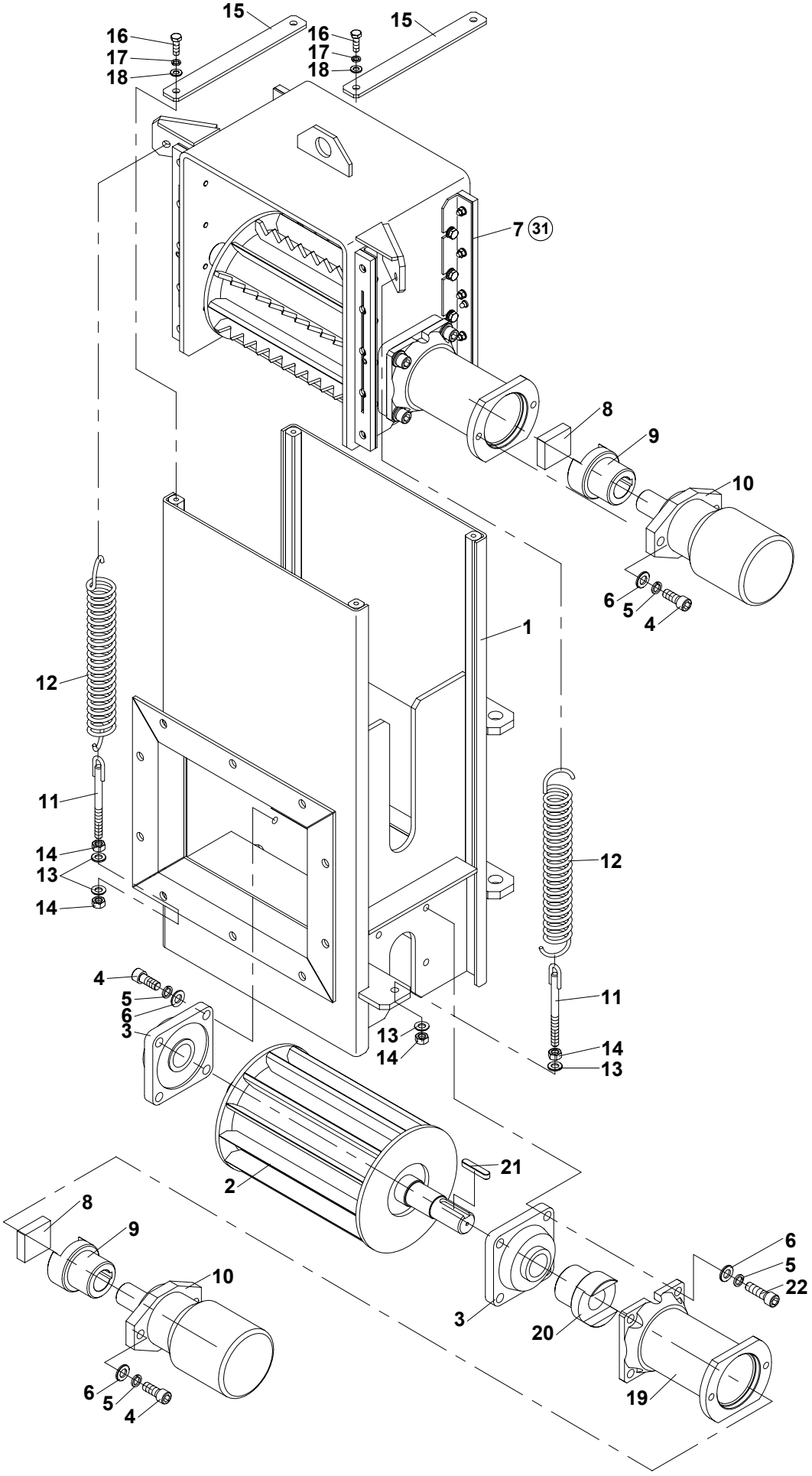
15
16
17
18
15
16
17
18
7 31
8
9
10
6
5
4
1
12
11
14
13
14
12
11
14
13
4
5
6
3
13
14
21
2
8
9
10
6
5
4
6
5
22
3
20
19

03 Vkládací válce

Einlegewalzen Feeding rolls

1	2	3	4	LS 120/27	
1	Skříň Schrank Box	LS 0420	-	1	
2	Válec spodní Unterzylinder Lower cylinder	LS 0485	-	1	
3	Ložisko UCF 207 Lager Bearing	000 399	-	2	
4	Šroub M12x30 Schraube Screw	000 425	ČSN 02 1143.55	8	
5	Podložka 12 Unterlage Washer	000 833	ČSN 02 1740.05	12	
6	Podložka 13 Unterlage Washer	000 052	ČSN 02 1702.15	12	
7	Rám s válcem Rahmen mit Zylinder Frame with cylinder	LS 0441	-	1	
8	Vložka spojky Kupplungseinsatz Clutch adapter	LS 0409	-	2	
9	Spojka 25 Kupplung Coupling	LS 0408	-	2	
10	Hydromotor EPR 250 C 25 Hydromotor Hydromotor	002 178	-	2	
11	Napínák pružiny Federspanner Spring tensioner	LS 0412	-	2	
12	Pružina TZ 5x45x275 Feder Spring	000 579	-	2	
13	Podložka 10,5 Unterlage Washer	000 045	ČSN 02 1702.15	4	
14	Matice M10 Mutter Nut	000 028	ČSN 02 1401.25	4	
15	Příčka Querträger Cross-brace	LS 0405	-	2	
16	Šroub M8x25 Schraube Screw	000 616	ČSN 02 1103.25	4	
17	Podložka 8 Unterlage Washer	000 786	ČSN 02 1740.05	4	
18	Podložka 8,4 Unterlage Washer	000 037	ČSN 02 1702.15	4	
19	Příruba Flansch Flange	LS 0480	-	1	
20	Spojka 32 Kupplung Coupling	LS 0407	-	1	
21	Pero 10x8x50 Feder Feather	001 380	ČSN 02 2562	1	
22	Šroub M12x40 Schraube Screw	000 033	ČSN 02 1143.55	4	

LS 120/27

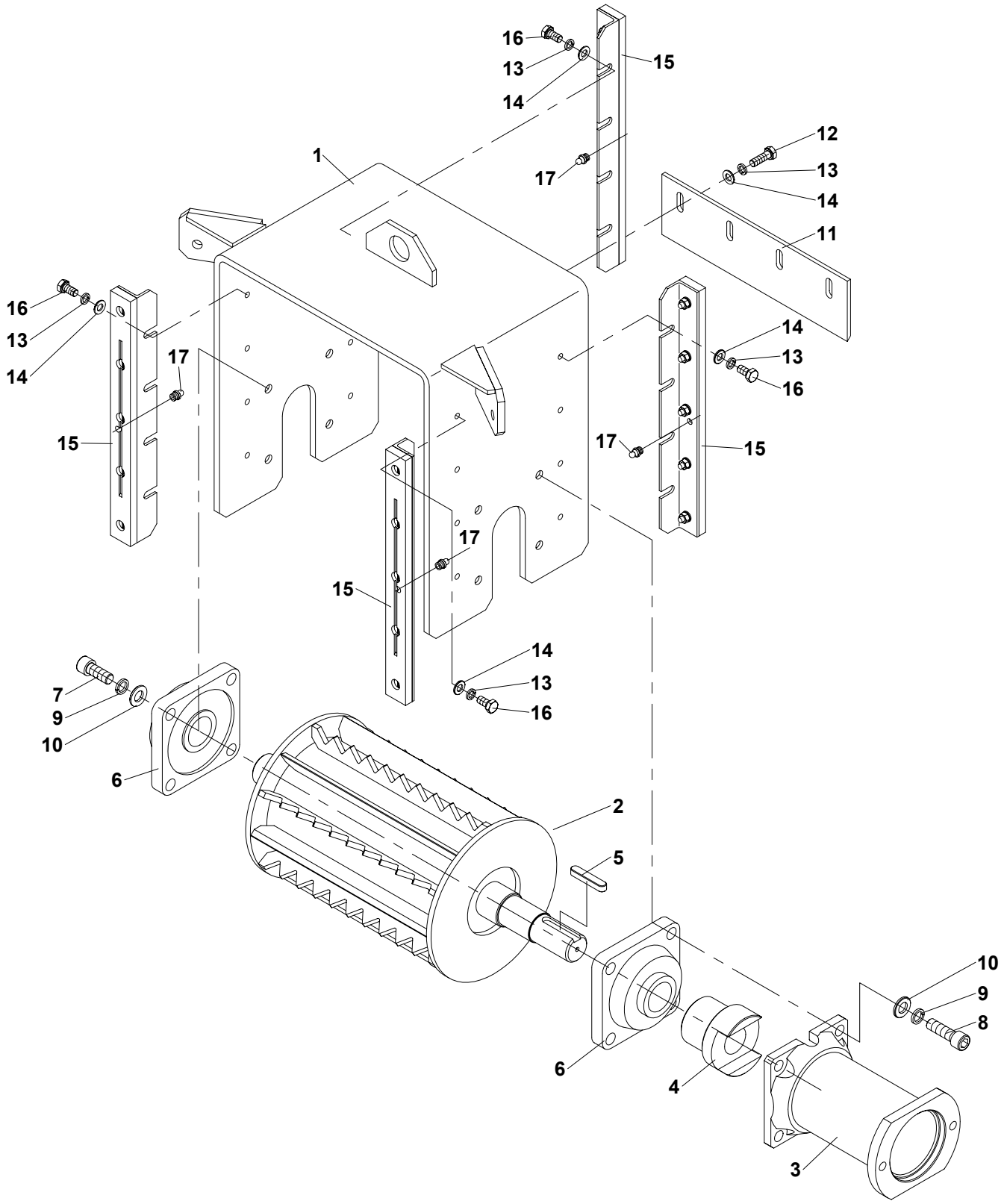
16
13
14
15
1
17
12
13
14
11
16
13
14
17
15
14
13
16
17
15
17
15
14
13
16
7
9
10
6
2
5
10
9
8
6
4
3

31 Rám s válcem

Rahmen mit Zylinder — Frame with cylinder

1	2	3	4	LS 120/27	
1	Rám horní Oberrahmen — Upper frame	LS 0450	-	1	
2	Válec horní Oberzylinder — Upper cylinder	LS 0490	-	1	
3	Příruba Flansch — Flange	LS 0480	-	1	
4	Spojka 32 Kupplung — Coupling	LS 0407	-	1	
5	Pero 10x8x50 Feder — Feather	001 380	ČSN 02 2562	1	
6	Ložisko UCF 207 Lager — Bearing	000 399	-	2	
7	Šroub M12x30 Schraube — Screw	000 425	ČSN 02 1143.55	4	
8	Šroub M12x40 Schraube — Screw	000 093	ČSN 02 1143.55	4	
9	Podložka 12 Unterlage — Washer	000 833	ČSN 02 1740.05	8	
10	Podložka 13 Unterlage — Washer	000 052	ČSN 02 1702.15	8	
11	Lišta stírací Wischleiste — Wiper bar	LS 0445	-	1	
12	Šroub M8x25 Schraube — Screw	000 616	ČSN 02 1103.25	4	
13	Podložka 8 Unterlage — Washer	000 786	ČSN 02 1740.05	20	
14	Podložka 8,4 Unterlage — Washer	000 037	ČSN 02 1702.15	20	
15	Kluzák Gleitschuh — Slider	LS 0446	-	4	
16	Šroub M8x16 Schraube — Screw	000 809	ČSN 02 1103.25	16	
17	Hlavice mazací M8x1 Kopf — Head	000 841	-	4	

LS 120/27

4

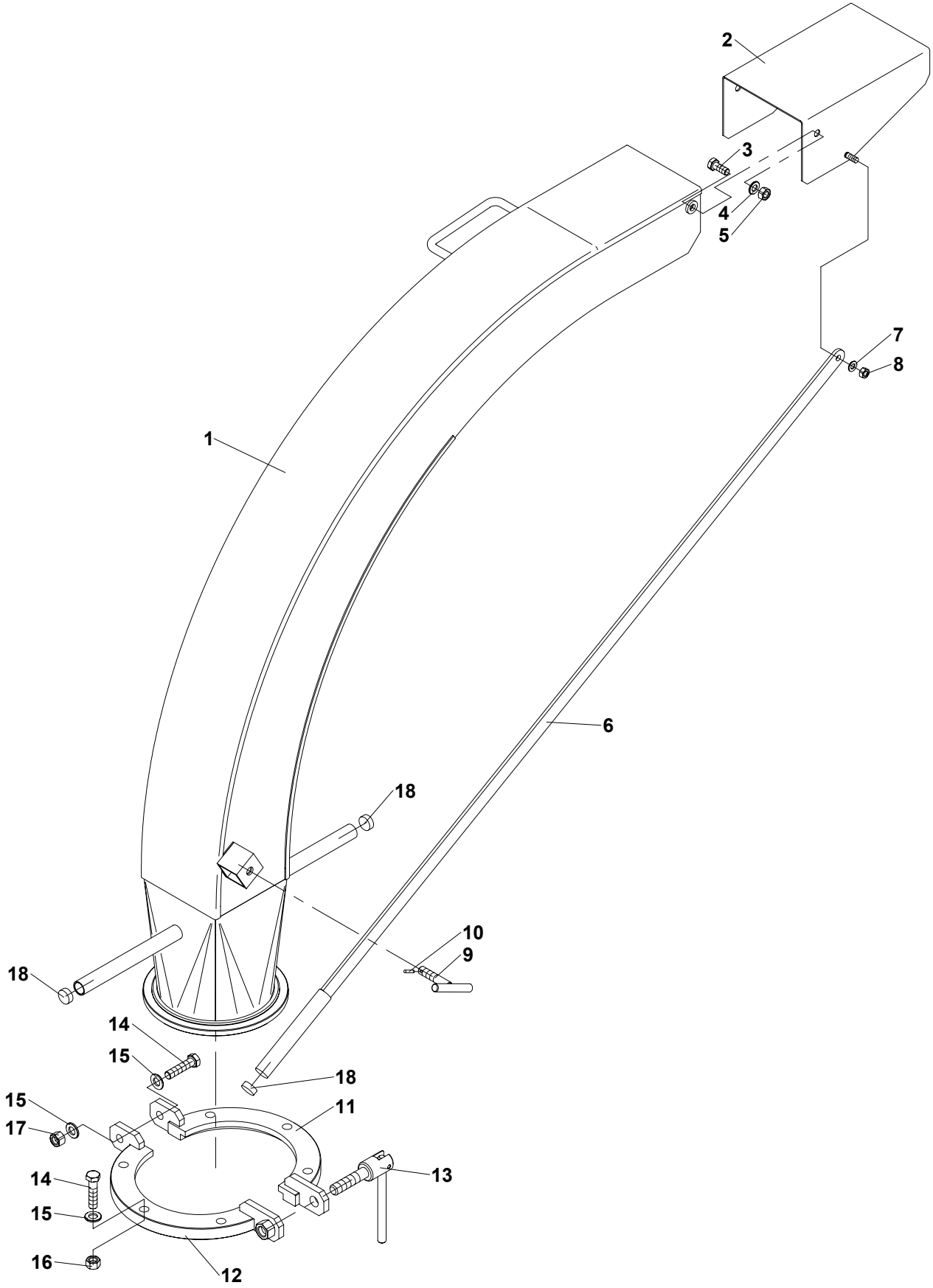

04 Potrubí s koncovkou

Rohrleitung mit Endstück Pipe with end piece

1	2	3	4	LS 120/27	
1	Koleno Kniestück Knee place	LS 1310	-	1	
2	Sklopka Kappe Cap	LS 1305	-	1	
3	Šroub M10x25 Schraube Screw	000 509	ČSN 02 1103.25	2	
4	Podložka 10,5 Unterlage Washer	000 045	ČSN 02 1702.15	2	
5	Matice M10 Mutter Nut	000 801	ČSN 02 1492.25	2	
6	Táhlo Lenkstange Pull	V 250 325	-	1	
7	Podložka 8,4 Unterlage Washer	000 037	ČSN 02 1702.15	1	
8	Matice M8 Mutter Nut	000 499	ČSN 02 1492.25	1	
9	Šroub Schraube Screw	V 250 330	-	1	
10	Kolík 4x20 Stift Pin	001 389	ČSN 02 2156	1	
11	Objímka P Einsatz Bush	LS 0565	-	1	
12	Objímka L Einsatz Bush	LS 0570	-	1	
13	Šroub objímky Šroub objímky Clip bolt	LS 0575	-	1	
14	Šroub M12x50 Schraube Screw	001 152	ČSN 02 1103.55	7	
15	Podložka 13 Unterlage Washer	000 052	ČSN 02 1702.15	8	
16	Matice M12 Mutter Nut	000 096	ČSN 02 1401.25	6	
17	Matice M12 Mutter Nut	000 576	ČSN 02 1492.25	1	
18	Zátka kruhová Propfen Plug	000 230	-	3	

LS 120/27

5

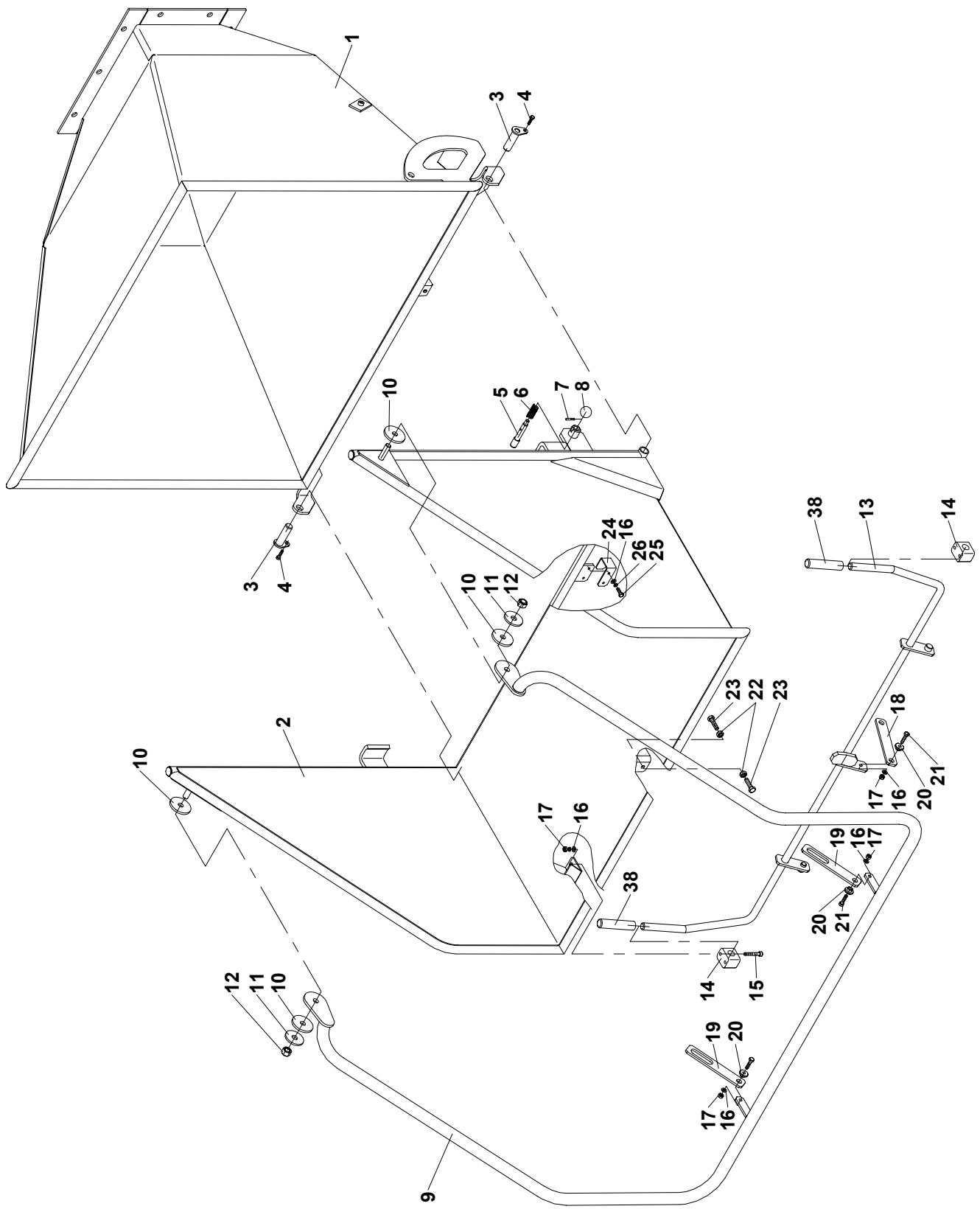
1
3
4
10
5
6
7
8
24
16
26
25
38
13
14
3
4
10
11
12
23
22
23
18
2
10
21
20
16
17
17
16
19
16
17
38
20
21
14
15
12
11
10
19
20
17
16
9

05	Násypka Trichterrutsche Feeding chute				
1	2	3	4	LS 120/27	
1	Násypka Trichterrutsche Feeding chute	LS 1220	-	1	
2	Sklopná násypka Klappbare Trichterrutsche Tiltable feeding chute	LS 1230	-	1	
3	Čep pantu Bolzen Pin	LS 1290	-	2	
4	Šroub M6x16 Schraube Bolt	000 809	ČSN 02 1103.25	2	
5	Západka Klinke Pawl	LS 1211	-	1	
6	Pružina 1x13,5x32 Feder Spring	000 642	-	1	
7	Kolík 4x20 Stift Pin	001 389	-	1	
8	Koule bakelitová Kugel Sphere	001 969	-	1	
9	Bezpečnostní madlo Sicherheitsholm Safety grip	LS 1260	-	1	
10	Podložka třecí Unterlage Washer	LS 1215	-	4	
11	Podložka 13,5x44x4 Unterlage Washer	000 637		2	
12	Matice M12 Mutter Nut	000 576	ČSN 02 1492.25	2	
13	Ovládací páka Betätigungshebel Control lever	LS 1270	-	1	
14	Úchytka trubky A 216 Rohrschelle Pipe clamp	002 048	-	2	
15	Šroub M6x40 Schraube Bolt	002 047	ČSN 02 1143.55	4	
16	Podložka 6,4 Unterlage Washer	000 036	ČSN 02 1702.15	10	
17	Matice M6 Mutter Nut	000 578	ČSN 02 1492.25	8	
18	Táhlo Lenkstange Pull	LS 1213	-	1	
19	Táhlo madla Zugstange des Holms Grip rod	LS 1214	-	2	
20	Vložka Einsatz Insert	LS 1212	-	4	
21	Šroub M6x25 Schraube Bolt	000 240	ČSN 02 1103.25	4	
22	Matice M8 Mutter Nut	000 027	ČSN 02 1401.25	2	
23	Šroub M8x30 Schraube Bolt	000 506	ČSN 02 1103.25	2	
24	Opěra Stütze Support	LS 1216	-	1	
25	Šroub M6x16 Schraube Bolt	000 809	ČSN 02 1103.25	2	
26	Podložka 6 Unterlage Washer	000 791	ČSN 02 1740.05	2	

LS 120/27

6

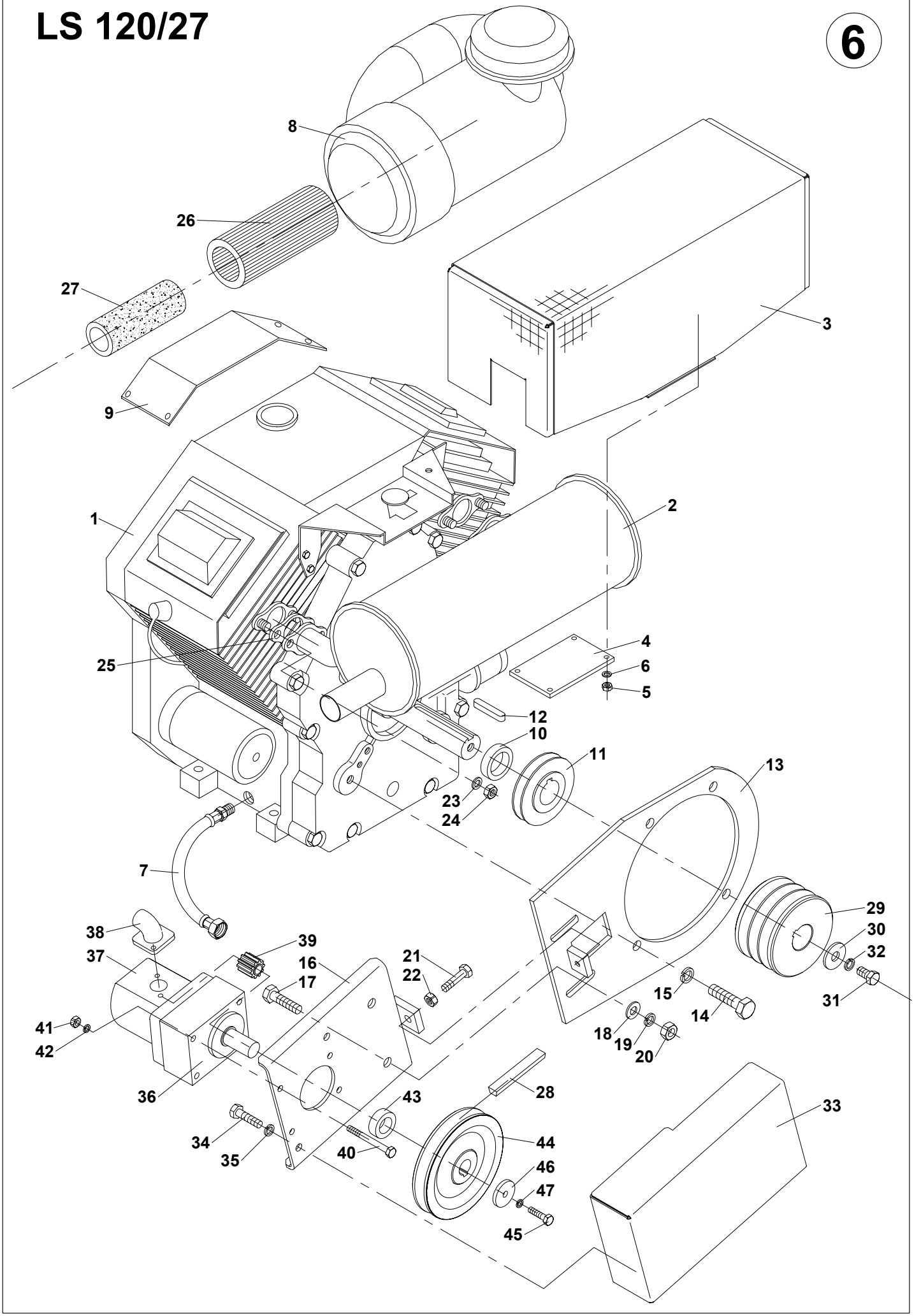
8
26
27
3
9
1
2
25
4
6
5
12
10
11
13
23
24
7
29
30
32
31
38
39
37
16
21
22
17
15
14
41
42
18
19
20
36
43
28
33
34
35
40
44
46
47
45

06 Motor

Motor Engine

1	2	3	4	LS 120/27	
1	Motor Kohler CH27S Motor Engine	101 547	-	1	
2	Výfuk Aospuff Exhaust pipe	F 170 018	-	1	
3	Kryt výfuku Deckel Cover	F 170 110	-	1	
4	Příložka Beilage Packing piece	F 170 114	-	1	
5	Matice M6 Mutter Nut	000 026	ČSN 02 1401.25	2	
6	Podložka 6 Unterlage Washer	000 791	ČSN 02 1740.05	2	
7	Hadice VT 10/300 Schlauch Hose	001 718	-	1	
8	Filtr vzduchový Luftfilter Air filter	100 211	-	1	
9	Držák filtru Halter Holder	100 210	-	1	
10	Rozpěrka Distanzring Spacer	F 300 508	-	1	
11	Řemenice Remenscheibe Pulley	F 300 501	-	1	
12	Pero Feder Feather	F 300 557	-	1	
13	Deska motoru Motorplatte Plate of engine	LS 1035	-	1	
14	Šroub 7/16x1.in Schraube Screw	001 334	-	4	
15	Podložka 12 Unterlage Washer	000 833	ČSN 02 1740.05	4	
16	Deska čerpadla Pumpeplatte Plate of pump	F 300 521	-	1	
17	Šroub M10x25 Schraube Screw	000 049	ČSN 02 1103.55	2	
18	Podložka 10,5 Unterlage Washer	000 045	ČSN 02 1702.15	2	
19	Podložka 10 Unterlage Washer	000 820	ČSN 02 1740.05	2	
20	Matice M10 Mutter Nut	000 028	ČSN 02 1401.25	2	
21	Šroub M8x50 Schraube Screw	001 427	ČSN 02 1103.15	1	
22	Matice M8 Mutter Nut	000 027	ČSN 02 1401.25	1	
23	Podložka 8 Unterlage Washer	000 786	-	4	
24	Matice M8 Mutter Nut	001 473	ČSN 02 1401.80	4	
25	Těsnění výfuku Dichtung Seal	100 172	-	2	
26	Vložka filtru Einsatz Insert	100 225	-	1	
27	Vložka filtru Einsatz Insert	100 226	-	1	
28	Řemen AVX 13x825La Riemen Belt	001 196	-	1	
29	Řemenice motoru Remenscheibe Pulley	LS 1031	-	1	
30	Podložka Unterlage Washer	F 250 005	-	1	

LS 120/27

6

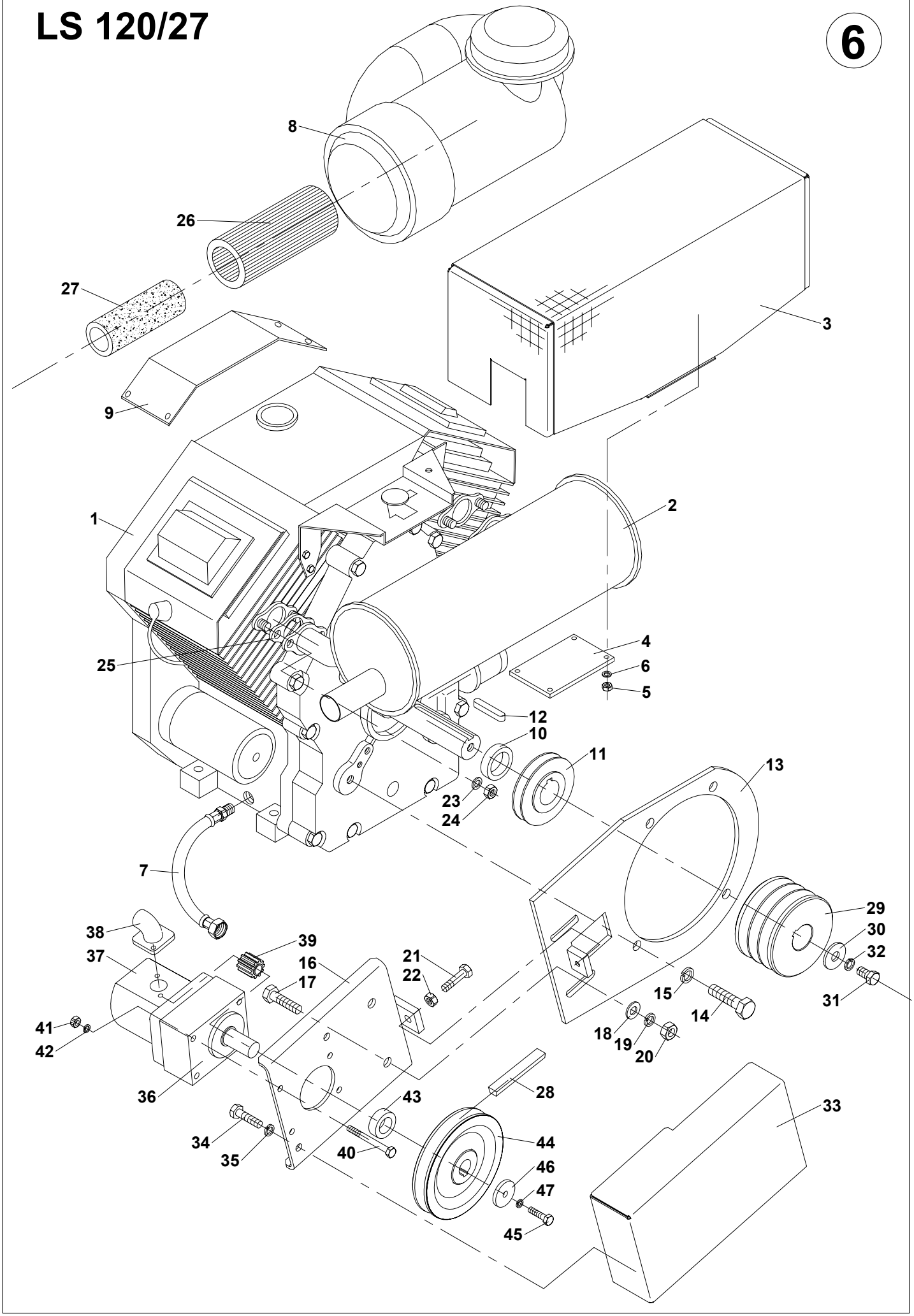
8
26
27
3
9
1
2
25
4
6
5
12
10
11
13
23
24
7
29
30
32
31
38
39
37
16
21
22
17
15
14
41
42
18
19
20
36
43
28
33
34
35
40
44
46
47
45

06	Motor Motor Engine			
1	2	3	4	LS 120/27
31	Šroub $^{5}/_{8}$ x 1¼ UNF Schraube Screw	001 022	-	1
32	Podložka 16 Unterlage Washer	001 378	-	1
33	Kryt řemene Deckel Cover	LS 1040	-	1
34	Šroub M8x16 Schraube Screw	000 193	ČSN 02 1103.25	2
35	Podložka 8 Unterlage Washer	000 786	ČSN 02 1740.05	2
36	Suport SU/1C Suport Suport	100 885	-	1
37	Čerpadlo 10A 4,2 Pumpe Pump	001 291	-	1
38	Přípojka 90° RB 12/30 Anschluss Connection	001 292	-	2
39	Spojka zubová GR 2/1 Z14 Kupplung Claw coupling	100 886	-	1
40	Šroub M6x70 Schraube Screw	001 420	ČSN 02 1101.55	4
41	Matice M6 Mutter Nut	000 026	ČSN 021401.25	4
42	Podložka 6 Unterlage Washer	000 791	ČSN 02 1740.05	7
43	Rozpěrka Distanzring Spacer	F 300 520	-	1
44	Řemenice Remenscheibe Pulley	F 300 519	-	1
45	Šroub M6x20 Schraube Screw	000 732	ČSN 02 1103.15	1
46	Podložka M7 Unterlage Washer	001 421	-	1
47	Podložka 6 Unterlage Washer	000 791	ČSN 02 1740.05	1

LS 120/27

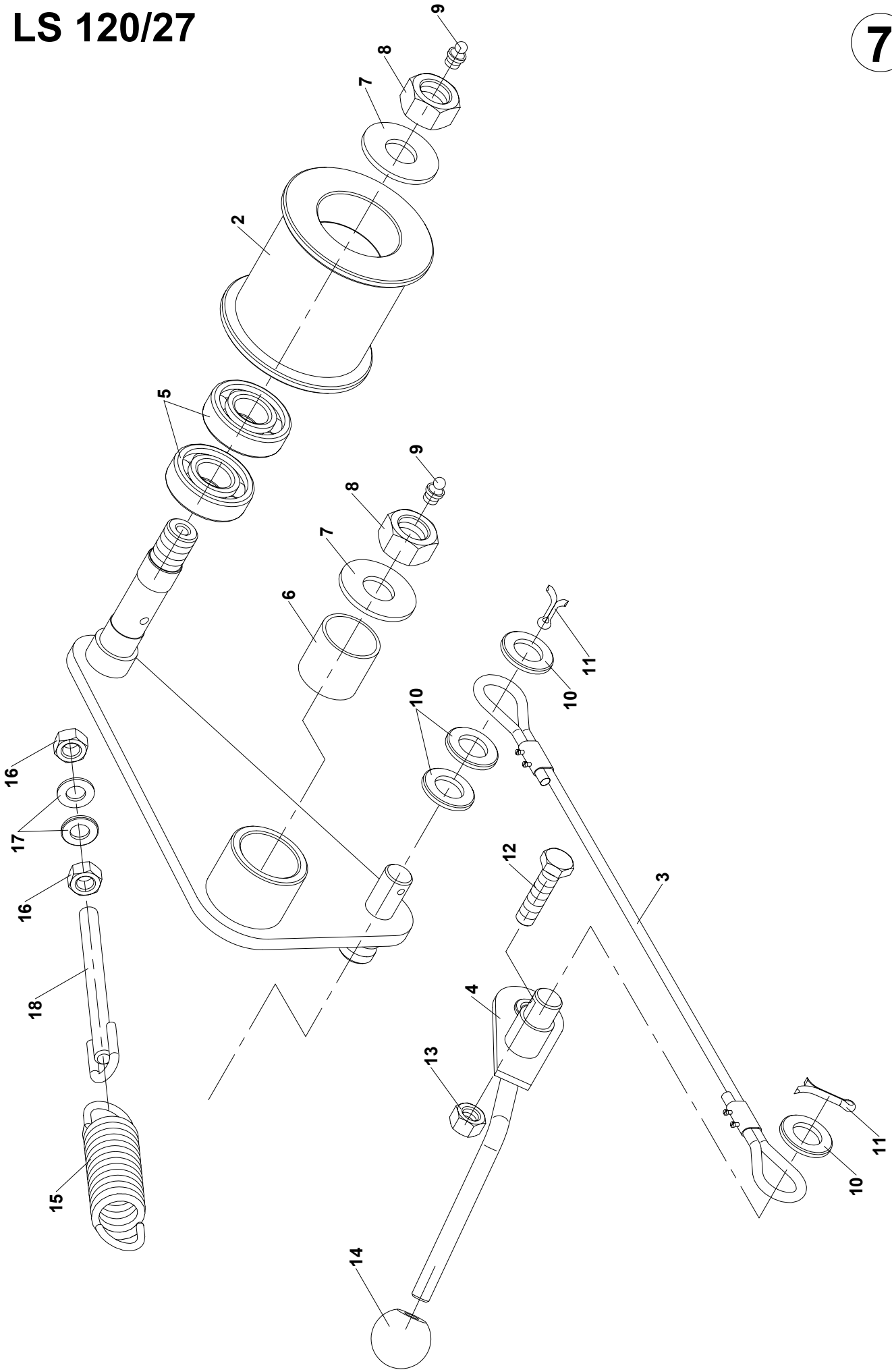

07	Napínací kladka Spannrolle Tightening pulley				
1	2	3	4	LS 120/27	
1	Rameno kladky Rollenkonsole Pulley arm	LS 1051	-	1	
2	Kladka Rolle Pulley	LS 0355	-	1	
3	Táhlo Lenkstange Pull	LS 0390	-	1	
4	Páka kladky Rollenhebel Pulley lever	LS 0370	-	1	
5	Ložisko 6204 Lager Bearing	100 499	ČSN 02 4640	2	
6	Pouzdro KU 3040 Buchse Bush	001 195	-	1	
7	Podložka Unterlage Washer	LS 0356	-	2	
8	Matice M18x1,5 Mutter Nut	000 966	ČSN 02 1492.25	2	
9	Hlavice mazací M8x1 Kopf Head	000 841	-	2	
10	Podložka 17 Unterlage Washer	000 316	ČSN 02 1702.15	4	
11	Závlačka 4x25 Splint Split pin	001 153	ČSN 02 1781.05	2	
12	Šroub M10x40 Schraube Screw	000 507	ČSN 02 1103.25	1	
13	Matice M10 Mutter Nut	000 801	ČSN 02 1492.25	1	
14	Koule bakelitová M10 Kugel Sphere	000 190	-	1	
15	Pružina TZ 4/29/110 Feder Spring	001 870	-	1	
16	Matice M10 Mutter Nut	000 028	ČSN 02 1401.25	2	
17	Podložka 10,5 Unterlage Washer	000 045	ČSN 02 1702.15	2	
18	Napínák pružiny Federspanner Spring tensioner	LS 0412	-	1	

LS 120/27

8

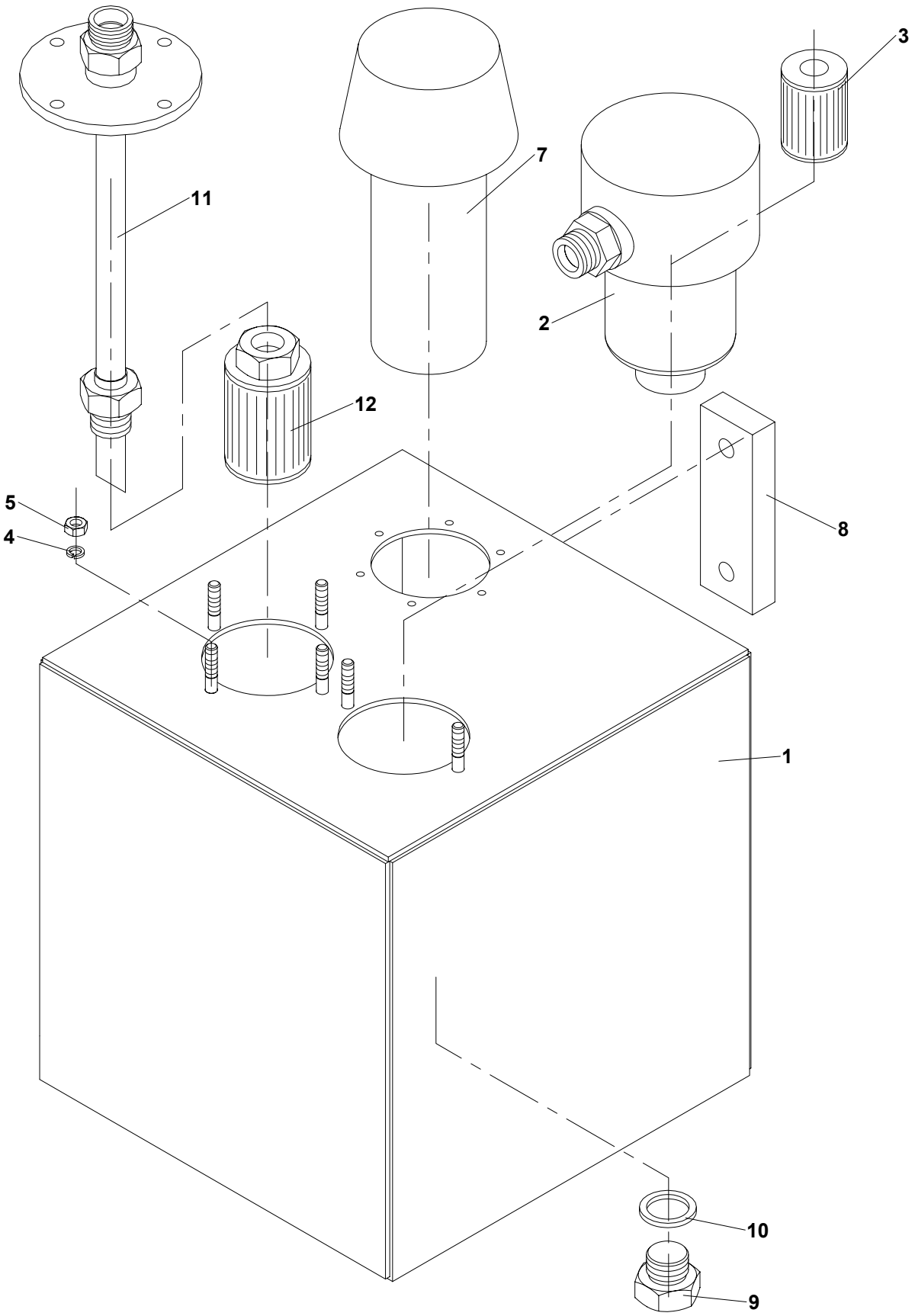

08 Nádrž hydrauliky

Behälter der Hydraulik Tank of hydraulics

1	2	3	4	LS 120/27	
1	Nádrž Behälter Tank	F 300 910	-	1	
2	Filtr MPF 0301 Filter Filter	001 347	-	1	
3	Vložka filtru MF 0301 Filtereinsatz Insert of filter	001 350	-	1	
4	Podložka 6 Unterlage Washer	000 791	ČSN 02 1740.05	6	
5	Matice M6 Mutter Nut	000 026	ČSN 02 1401.25	6	
7	Hrdlo plnící TAP 90 Stutzen Socket	001 348	-	1	
8	Hladinoměr LVA 1SA Standmeßgerät Level indicator	001 349	-	1	
9	Zátka magnetická M22x1,5 Propfen Plug	001 551	-	1	
10	Těsnící kroužek CU 27x22x1,5 Sealing ring Dichtring	001 333	ČSN 02 9310.2	1	
11	Sací trubka Rohr Tube	F 300 932	-	1	
12	Filtr STR 050 Filter Filter	001 495	-	1	

LS 120/27

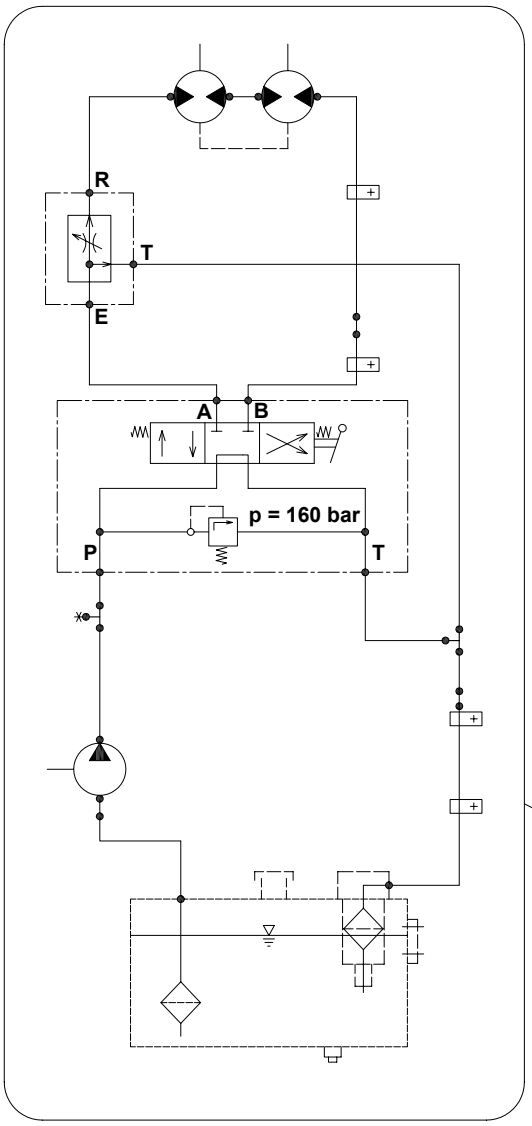

VIEW P

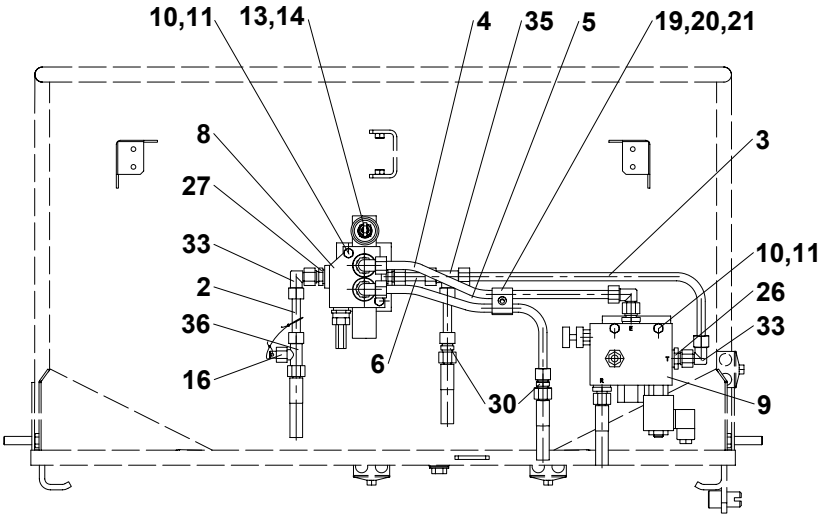

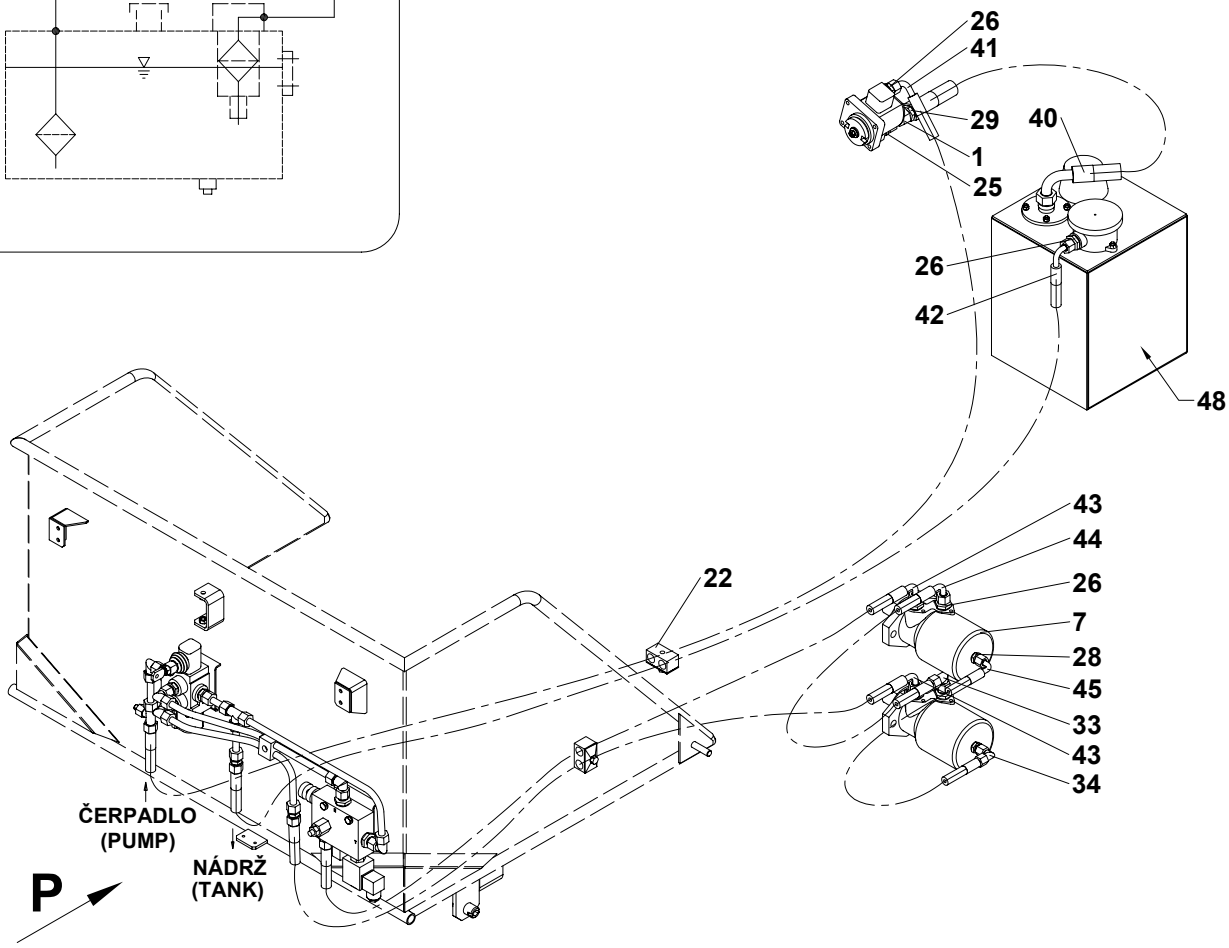

09 Hydraulický obvod

Hydraulischer Kreis Hydraulic circuit

1	2	3	4	LS 120/27	
1	Potrubí 1 Leitung Piping	LS 0651	-	1	
2	Potrubí 2 Leitung Piping	LS 0653	-	2	
3	Potrubí 3 Leitung Piping	LS 0671	-	1	
4	Potrubí 4 Leitung Piping	LS 0673	-	1	
5	Potrubí 5 Leitung Piping	LS 0675	-	1	
6	Potrubí 6 Leitung Piping	LS 0677	-	1	
7	Hydromotor EPRM 250 C25 Hydromotor Hydromotor	002 178	-	2	
8	Rozvaděč MD1C1 Verteiler Distributor	001 908	-	1	
9	Ventil škrtící Drrosselventil Thorttle valve	LS 0080	-	1	
10	Šroub M8x50 Schraube Bolt	000 547	ČSN 02 1101.25	4	
11	Podložka 8 Unterlage Washer	000 786	ČSN 02 1740.05	4	
13	Páčka rozvaděče Hebel Lever	LS 0666	-	1	
14	Matice M10 Mutter Nut	000 028	ČSN 02 1401.25	1	
16	Záslepka Blindflansch Blind	F 300 920	-	1	
19	Šroub M6x35 Schraube Bolt	001 039	ČSN 02 11 03.25	1	
20	Podložka 8,4x24x2 Unterlage Washer	000 702	-	1	
21	Úchytka trubky AD 112-12C Röhrenbügel Pipe clamp	001 895	-	1	
22	Úchytka trubky AD 218-18 Röhrenbügel Pipe clamp	001 857	-	3	
23	Bužírka spirálová ϕ 20 GST 12PE Bougierrohr Plastic sleeve	001 410	-	5m	
25	Hrdlo přímé XA 15-RL1/2 Stutzen Socket	001 320	-	1	
26	Hrdlo přímé XA 12-LR1/2 Stutzen Socket	001 845	-	9	
27	Hrdlo přímé XA 12-RL3/8 Stutzen Socket	001 846	-	4	
28	Hrdlo přímé XA 10-RL1/4 Stutzen Socket	001 317	-	2	
29	Spojka přímá XER 18/15-L Kupplung Coupling	001 711	-	1	
30	Spojka přímá XE 12-L Kupplung Coupling	001 847	-	2	
33	Spojka úhlová XVB 12-L Kupplung Coupling	001 849	-	6	
34	Spojka úhlová XVB 10-L Kupplung Coupling	001 975	-	1	
35	Spojka T XG 12-L Kupplung Coupling	001 850	-	1	
36	Spojka T XGR 12/10/12-L Kupplung Coupling	001 851	-	1	
40	Hadice 1 SN DN 16/1000 DKL, DKL 90° M26x1,5 Schlauch Hose	001 745	-	1	

LS 120/27

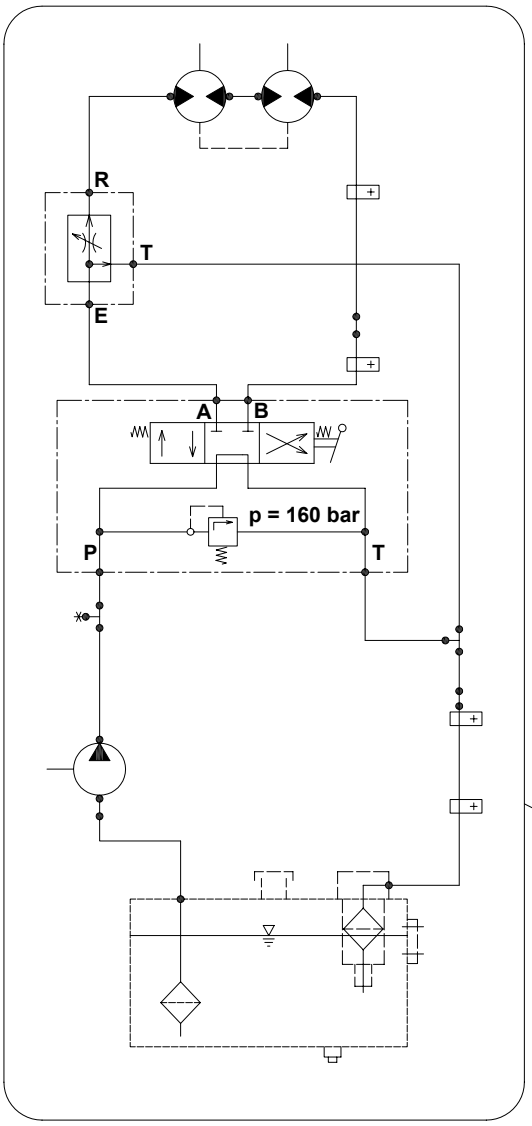

VIEW P

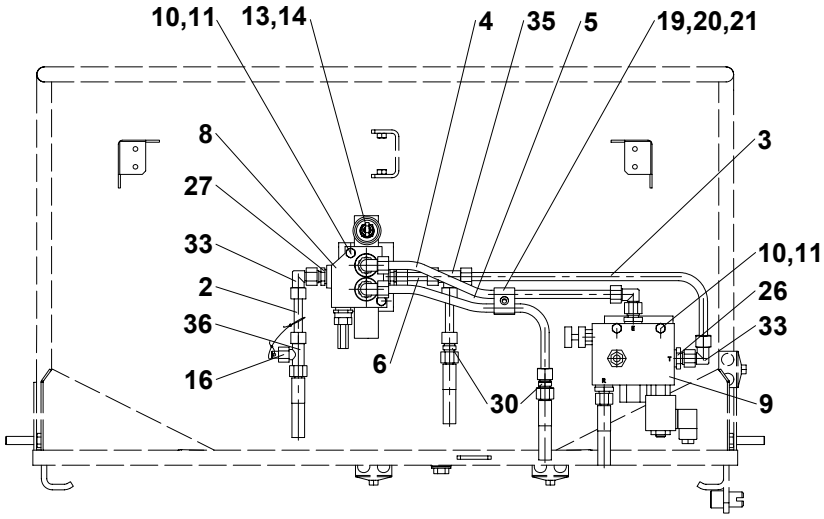

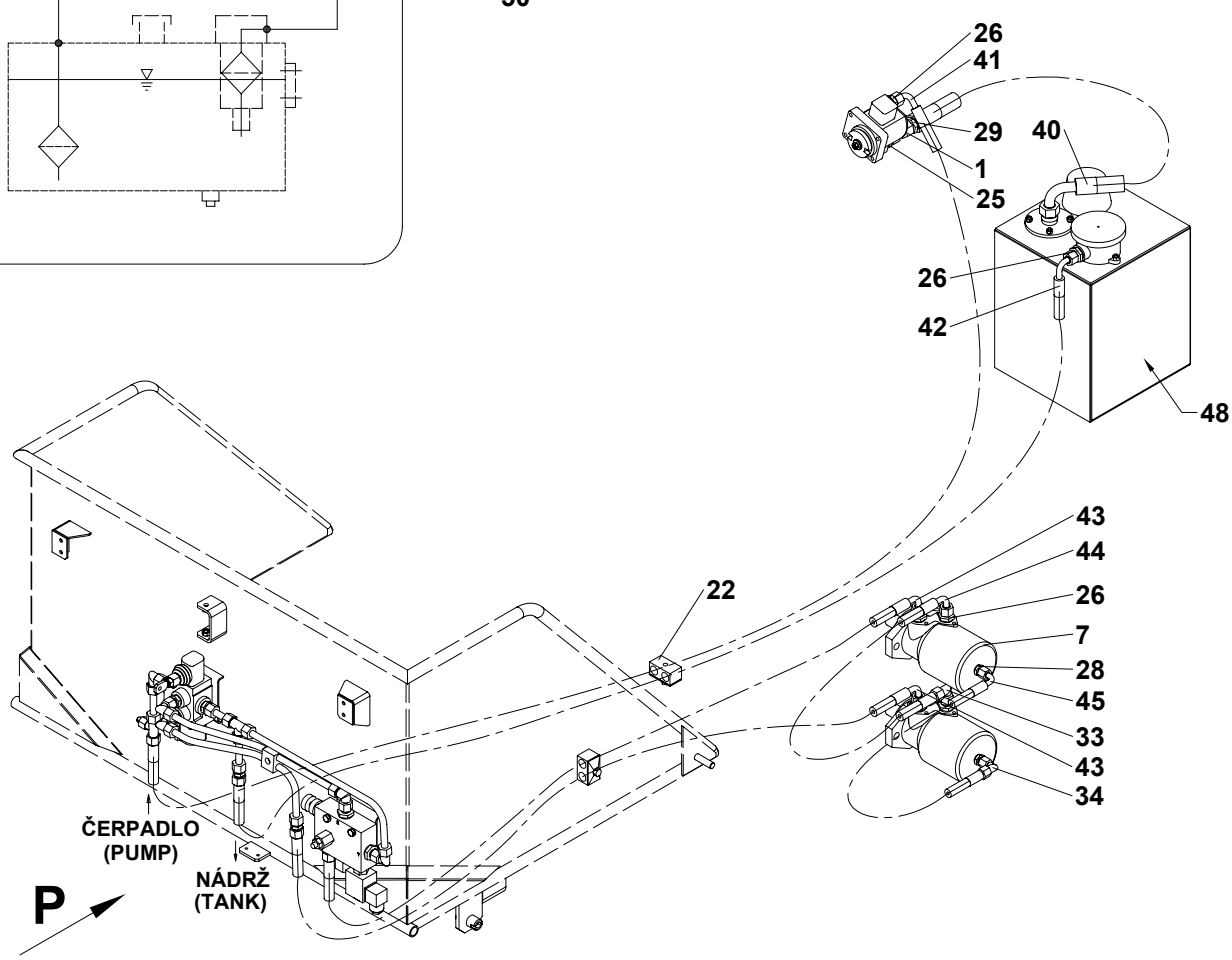

09 Hydraulický obvod

Hydraulischer Kreis Hydraulic circuit

1	2	3	4	LS 120/27	
41	Hadice 1 SN DN 10/3100 DKL, DKL 90° Schlauch Hose	001 854	-	1	
42	Hadice 1 SN DN 10/2400 DKL, DKL 90° Schlauch Hose	001 855	-	1	
43	Hadice 1 SN DN 10/1500 DKL, DKL 90° Schlauch Hose	001 856	-	2	
44	Hadice 1 SN DN 10/800 DKL, DKL 90° Schlauch Hose	002 177	-	1	
45	Hadice 1 SN DN 08/800 DKL, DKL 90° Schlauch Hose	001 305	-	1	
48	Olej hydraulický OL-HV 46 Hydrauliköl Hydraulic oil	001 354	-	20l	
50	Schéma Schéma Schema	-	-	-	

LS 120/27

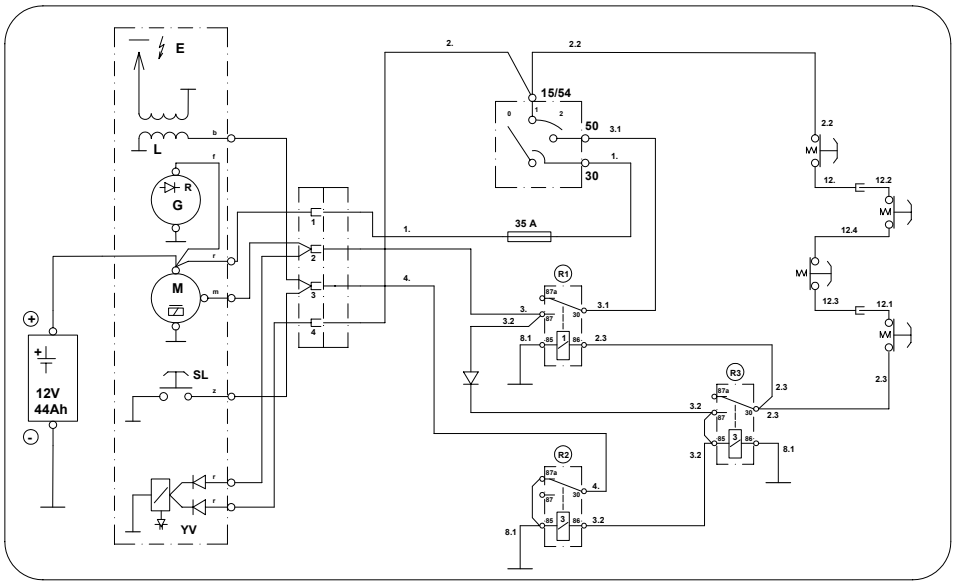

VIEW P

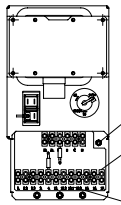

DETAIL A

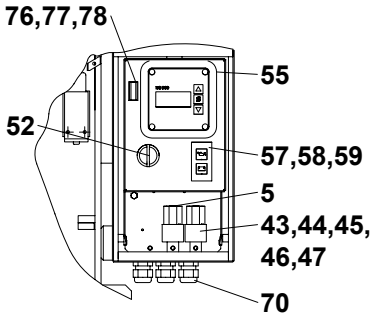

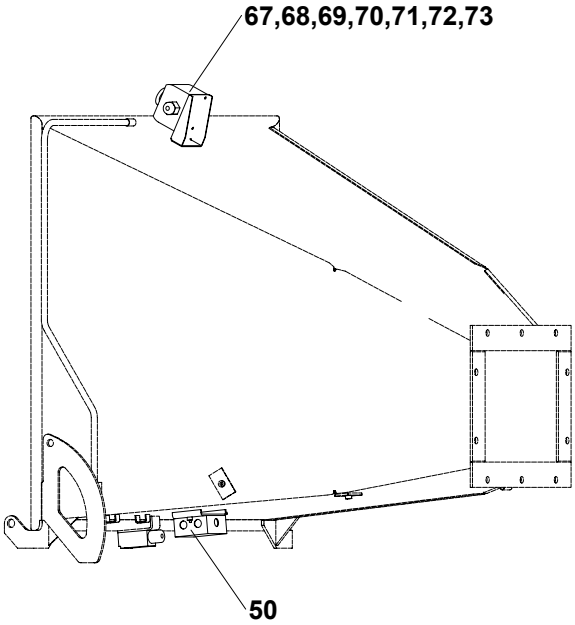

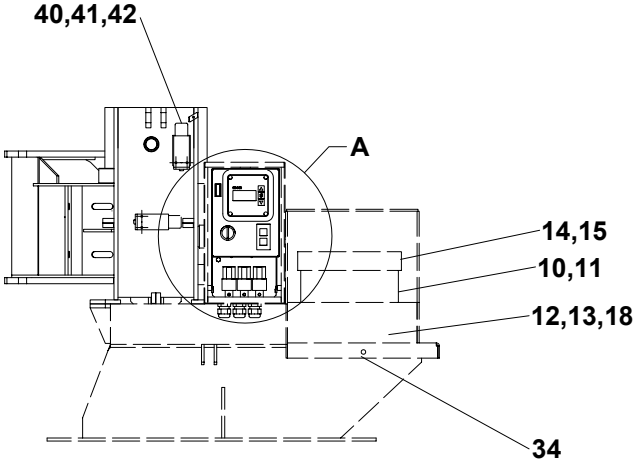

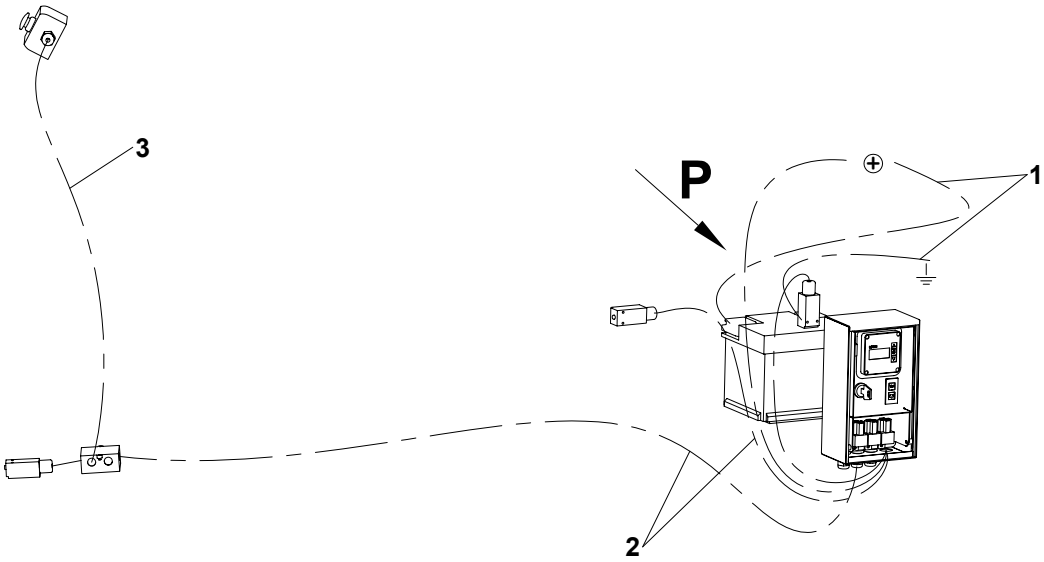

10 Elektrovýzbroj

Elektroinstallation Electric installation

1	2	3	4	LS 120/27	
1	Svazek vodičů I Kabelbaum Cable assembly	LS 1151	-	1	
2	Svazek vodičů 2 Kabelbaum Cable assembly	LS 1159	-	1	
3	Svazek vodičů 3 Kabelbaum Cable assembly	LS 0683	-	1	
4	Svazek vodičů motor Kabelbaum Cable assembly	F 190 014	-	1	
5	Dioda Diode Diode	F 300 984	-	1	
10	Akumulátor 12V 44Ah Akku Accumulator	100 457	-	1	
11	Podložka pod baterku Unterlage Washer	F 110 033	-	1	
12	Držák baterie Halter Holder	F 110 103	-	1	
13	Šroub M6x16 Schraube Bolt	000 809	ČSN 02 1103.25	2	
14	Bateriový kontakt + Batteriekontakt Battery contact	000 146	-	1	
15	Bateriový kontakt - Batteriekontakt Battery contact	000 147	-	1	
25	Zásuvka 4-pólová Steckdose 4-poling Female connector 4 poles	001 130	-	1	
26	Zástrčka 4-pólová 4-poliger Stecker 4-terminal plug	001 131	-	1	
34	Průchodka gumová 18x4 Gummitülle Rubber grommet	001 490	-	4	
40	Spínač koncový PIZZATO FR 601 Endschalter Terminal switch	000 067	-	3	
41	Šroub M4x35 Schraube Screw	001 092	-	6	
42	Podložka 4,3 Unterlage Washer	000 451	ČSN 02 1702.15	6	
43	Těleso pěti-pólové 3WA Gehäuse fünf-pol Body five-pole	001 948	-	2	
44	Relé přepínací Umschaltrelais Change-over relay	001 467	-	2	
45	Šroub M5x10 Schraube Screw	100 503	-	2	
46	Podložka 5 Unterlage Washer	000 736	ČSN 02 1740.05	2	
47	Samolepka č.18 Aufkleber Adhesive tape	000 655	-	1	
48	Matice M5 Mutter Nut	000 075	ČSN 02 1401.25	2	
50	Krabice odbočovací A8 Dose Box	002 199	-	1	
52	Skříňka spínací Schaltkasten Switch box	101 157	-	1	
55	Mikroprofil 10x1,5 L=350 Mikro Profil Micro profile	002 300	-	1	
57	Záslepka 443 459 046 800	002 046	-	1	
60	Samolepka č.102 Aufkleber Adhesive tape	002 295	-	1	
61	Svorkovnice 6336-37 LAM4 Klemmleiste Terminal board	001 972	-	1,5	
62	Šroub M3x10 Schraube Screw	000 572	ČSN 02 1131.24	4	

LS 120/27

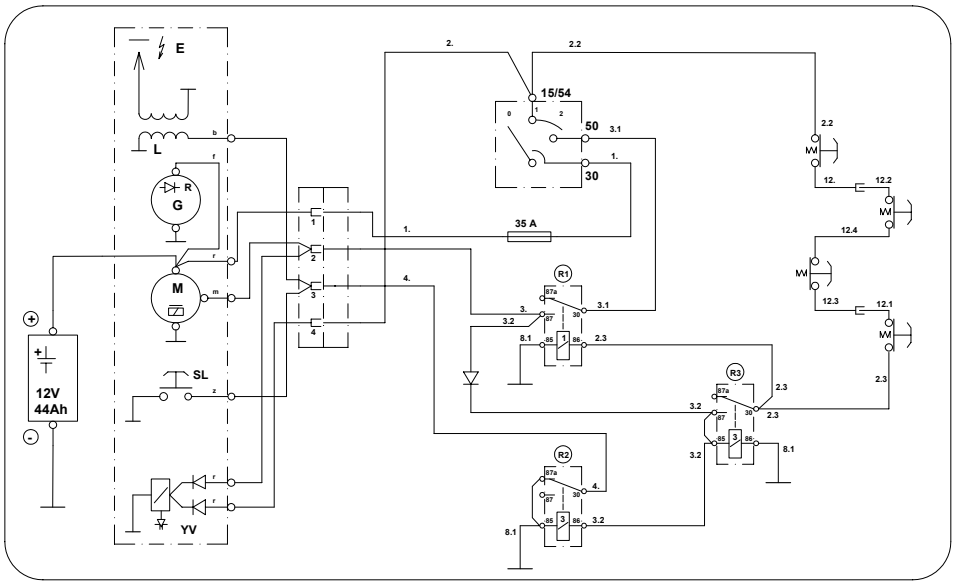

VIEW P

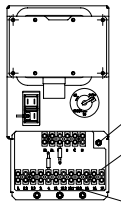

DETAIL A

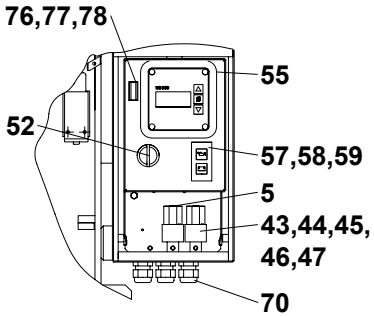

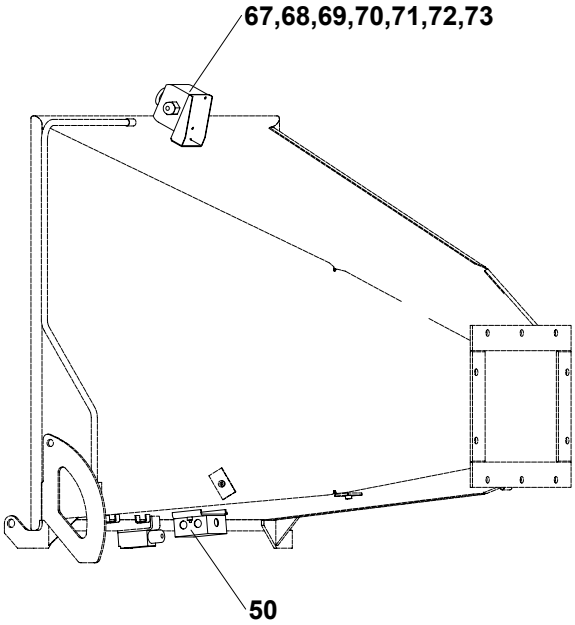

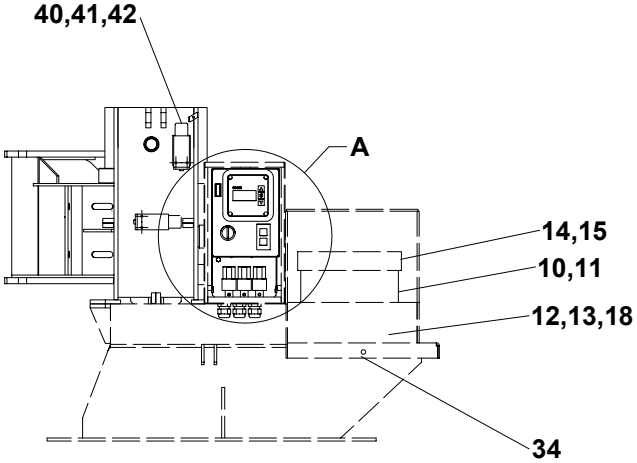

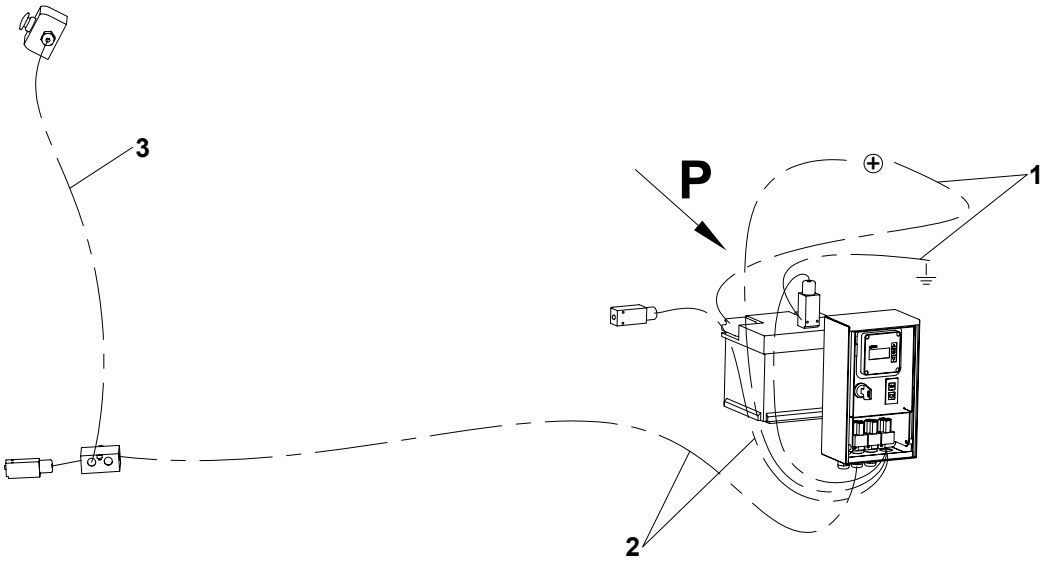

10	Elektrovýzbroj Elektroinstallation Electric installation				
1	2	3	4	LS 120/27	
63	Páska PVC 852-015 Band Band	001 382	-	5m	
64	Páska izolační Band Band	000 512	-	1m	
65	Pásek vázací 100x2,5 Gurt Flat strip	001 184	-	5	
67	Skříňka PL Schrank Box	002 200	-	1	
68	Tlačítko „Rudé“ Taste „Rote“ Buton „Red“	001 652	-	1	
69	Kontakt Kontakt Contact	001 648	-	1	
70	Vývodka V-TEC s maticí PG11 Folgerung mit der Mutter Inlet with nut	001 947	-	4	
71	Šroub M4x12 Schraube Screw	000 876	-	4	
72	Podložka 4 Unterlage Washer	000 877	-	4	
73	Matice M4 Mutter Nut	001 074	-	4	
76	Držák nožové pojistky V1150 Halter Holder	002 296	-	1	
77	Úchyt držáku V1150-V1131 Halter Holder	002 297	-	1	
78	Pojistka 7,5A Sicherung Fuse	001 081	-	1	

LS 120/27

11

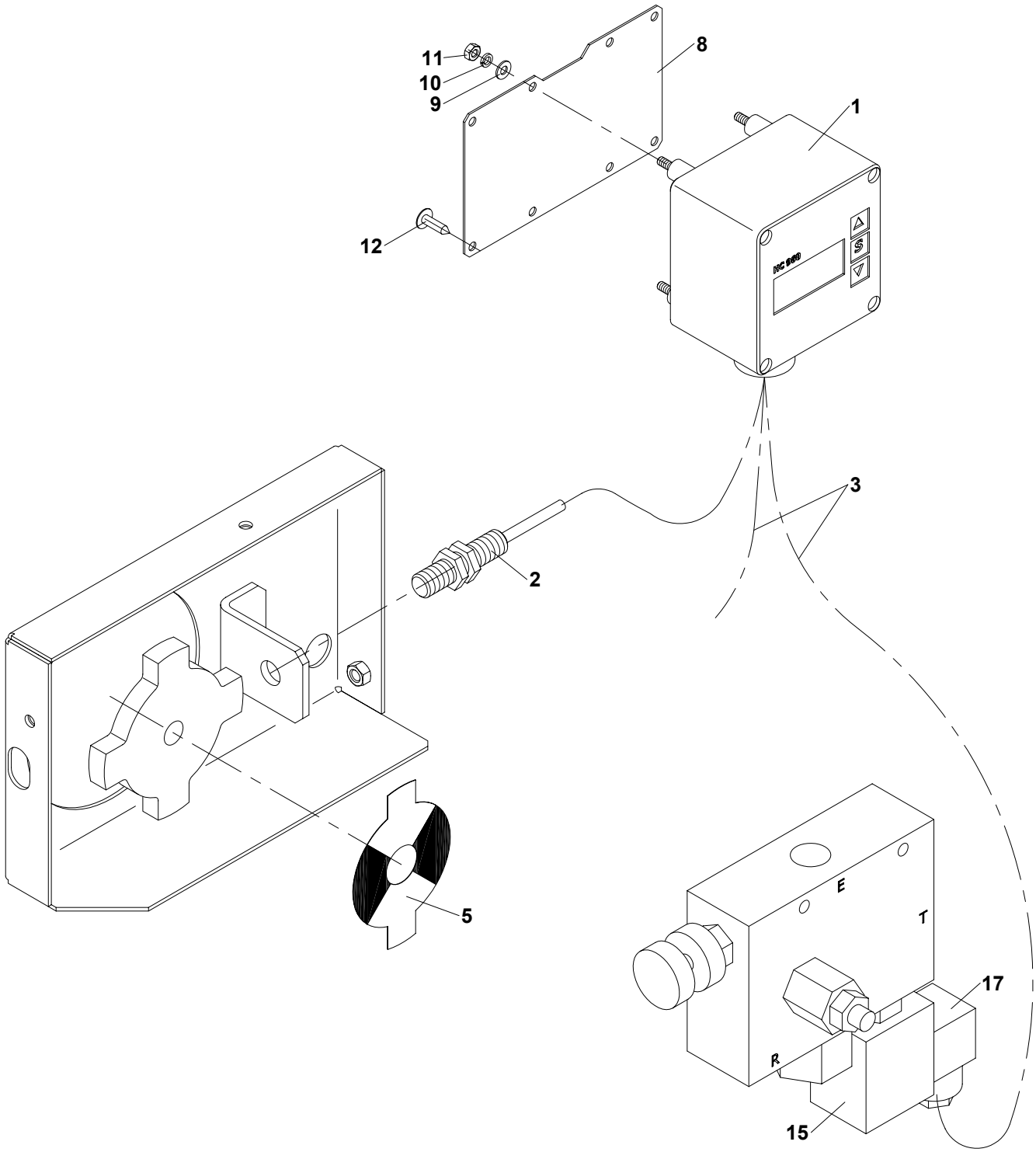

11	Systém – NO STRESS System – NO STRESS System – NO STRESS				
1	2	3	4	LS 120/27	
1	Jednotka řídící HC960 EHB Lenkungseinheit Control Unit	002 280	-	1	
2	Snímač Balluff BES M12 Abnehmer Catcher	002 281	-	1	
3	Svazek vodičů Kabelbaum Cable assembly	LS 0088	-	1	
5	Samolepka č.95 Aufkleber Adhesive tape	002 076	-	1	
8	Držák skříňky Halter Holder	LS 1171	-	1	
9	Podložka 4,3 Unterlage Washer	000 451	ČSN 02 1702.15	4	
10	Podložka 4 Unterlage Washer	000 877	ČSN 02 1740.05	4	
11	Matice M4 Mutter Nut	001 074	ČSN 02 1401.24	4	
12	Šroub ST 4,2x16 Schraube Bolt	001 034	-	4	
15	Selenoid 12V DC Selenoid Selenoid	001 944	-	1	
17	Konektor Verbindungsstecker Connector	001 945	-	1	

Author: LASKI spol. s r.o.
Smržice 263
798 17 Czech Republic

www.laski.cz

07/2006