LASKI spol. s r.o.

Drážkovač

Grabenfräse

Trencher

TR 60HC

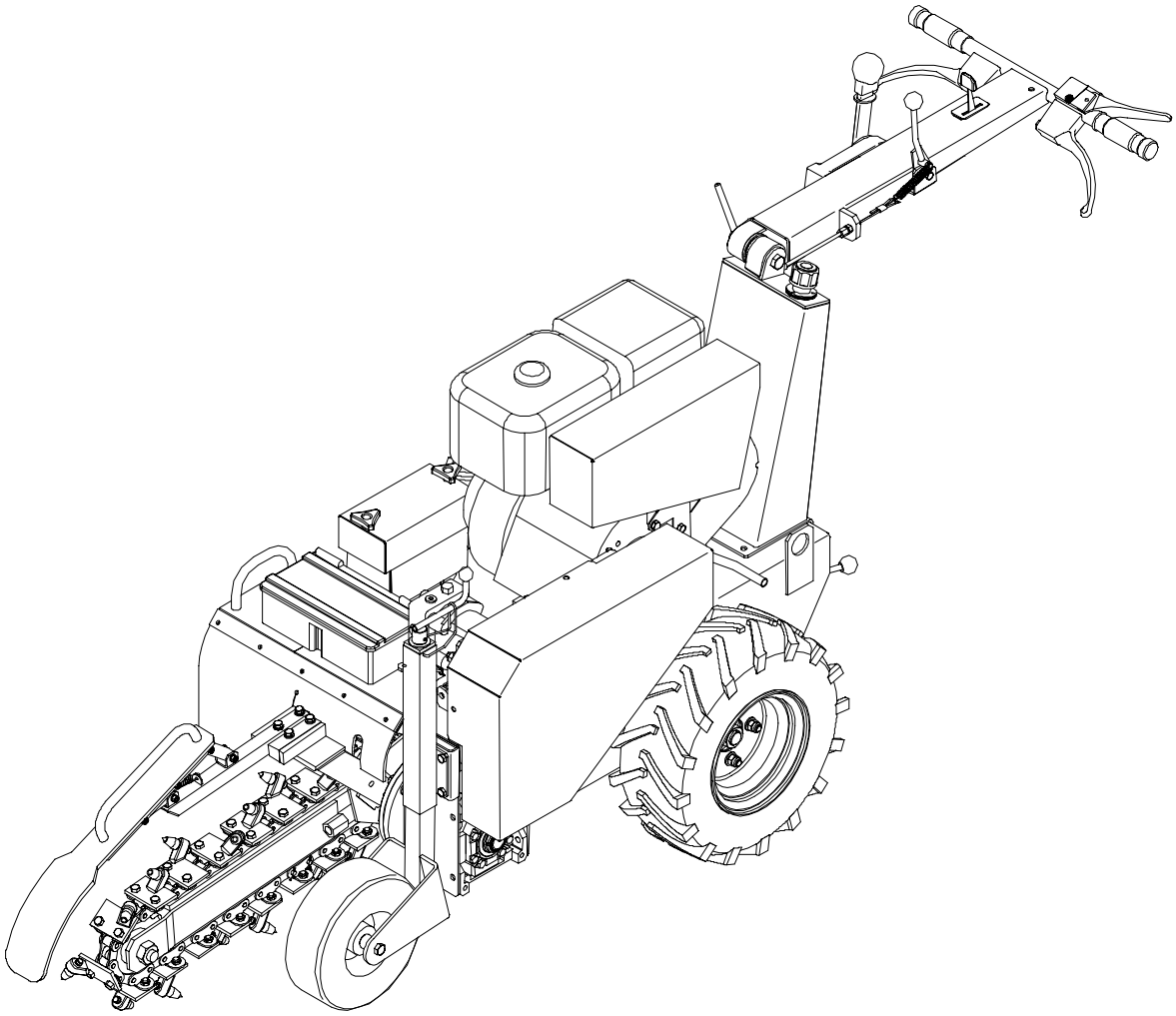

Katalog náhradních dílů
Ersatzteilkatalog
Spare parts catalogue

07 / 2006

Pokyny k objednávání náhradních dílů

Tento katalog obsahuje seznam součástí a jejich sestavení do montážních skupin. Katalog je uspořádán tak, že za ilustrovanou stranou následuje textová strana. Na textové straně jsou tyto kolonky :

A	A A A			LASKI	
1	2	3	4	TR60 HC	
				5	5

A - označení skupiny
1 - číslo položky katalogu
2 - název součásti, rozměr
3 - objednací číslo
4 - ČSN
5 - počet kusů do sestavy

V obrazové části katalogu znamená:
1 - pozice dílu
①- označení rozpadajícího se dílu
① - označení sestavy

Při objednávce náhradních dílů uveďte vždy:
- typ a výrobní číslo stroje
- objednací číslo (kolonka 3)
- přesný název součásti a počet kusů

Objednávku zašlete na adresu: **LASKI spol. s r.o.**
798 17 Smržice 263
Czech Republic

TEL.FAX: +420 582 381 250
+420 582 381 152

Výrobní závod stále zdokonaluje své výrobky na základě provozních zkušeností a nejnovějších poznatků. Proto si vyhrazuje možnost změn na strojích i v dokumentaci.

Anweisung für die Bestellung von Ersatzteilen

Dieser Katalog umfasst die Ersatzteile und deren Zusammenbau in Montagegruppen. Der Katalog ist so ausgeführt, dass jeweils nach der Bildseite die Textseite folgt. Die Textseite gibt die Bildnummer :

A	A A A			LASKI	
1	2	3	4	TR60 HC	
				5	5

A - Bennenung der Gruppe
1 - Die Positionennummer des Katalogs
2 - Die genaue Bennenung des Bestandteils, Dimension
3 - Bestellnummer
4 - CSN
5 - Stückzahl

Im Bildnachtrag des Katalogs wird angegeben:
1 - Teilposition
① - Zerlegens Teil
① -Bezeichnung der Zusammensetzung

Bei jeder Bestellung von Ersatzteilen führen Sie bitte an:
- Type der Maschine und die Herstellungsnummer der Maschine
- Bestellnummer
- Die genaue Bennenung des Bestandteile und Stückzahl

Die Bestellung an die Adresse: **LASKI spol. s r.o.**
798 17 Smržice 263
Czech Republic

TEL.FAX: +420 582 381 250
+420 582 381 152

Das Herstellerwerk vervollkommnet ständing seine Ergzeugnisse aufgrund von Erfahrungen beim Betriebseinsatz sowie von neuesten Erkenntnissen. Deshalb behält er sich das Recht vor, Änderrungen an den Maschinen wie auch in der Begleitdokumentation vorzunehmen.

Instructions for ordering spare part

This catalogue contains a specification of the spare parts and their arrangement in individual assembling groups. The catalogue is arranged so that after each illustrated page follows the respective text-page. The text includes the following:

A	A A A			LASKI	
1	2	3	4	TR60 HC	
				5	5

A - Designation of group
1 - Number of catalogue item
2 - Exact denomination of part, dimension
3 - Ordering number
4 - CSN
5 - Number of pieces

It is specified in the figure supplement of the catalogue:
1 - part position
① - dismanted piece
① - assembly designation

When ordering spare parts , please, always state :
- Type of machine and serial number of machine
- Ordering number
- Exact denomination of part and number of pieces

Send your order to:

LASKI spol. s r.o.
798 17 Smržice 263
Czech Republic

TEL.FAX: +420 582 381 250
+420 582 381 152

The manufacturers continuously improve their products on the basis of experience gained in the course of operation and of the up-to-date knowledge. They reserve, therefore, the right of modifying the machine as well as the respective documentation

TR 60HC

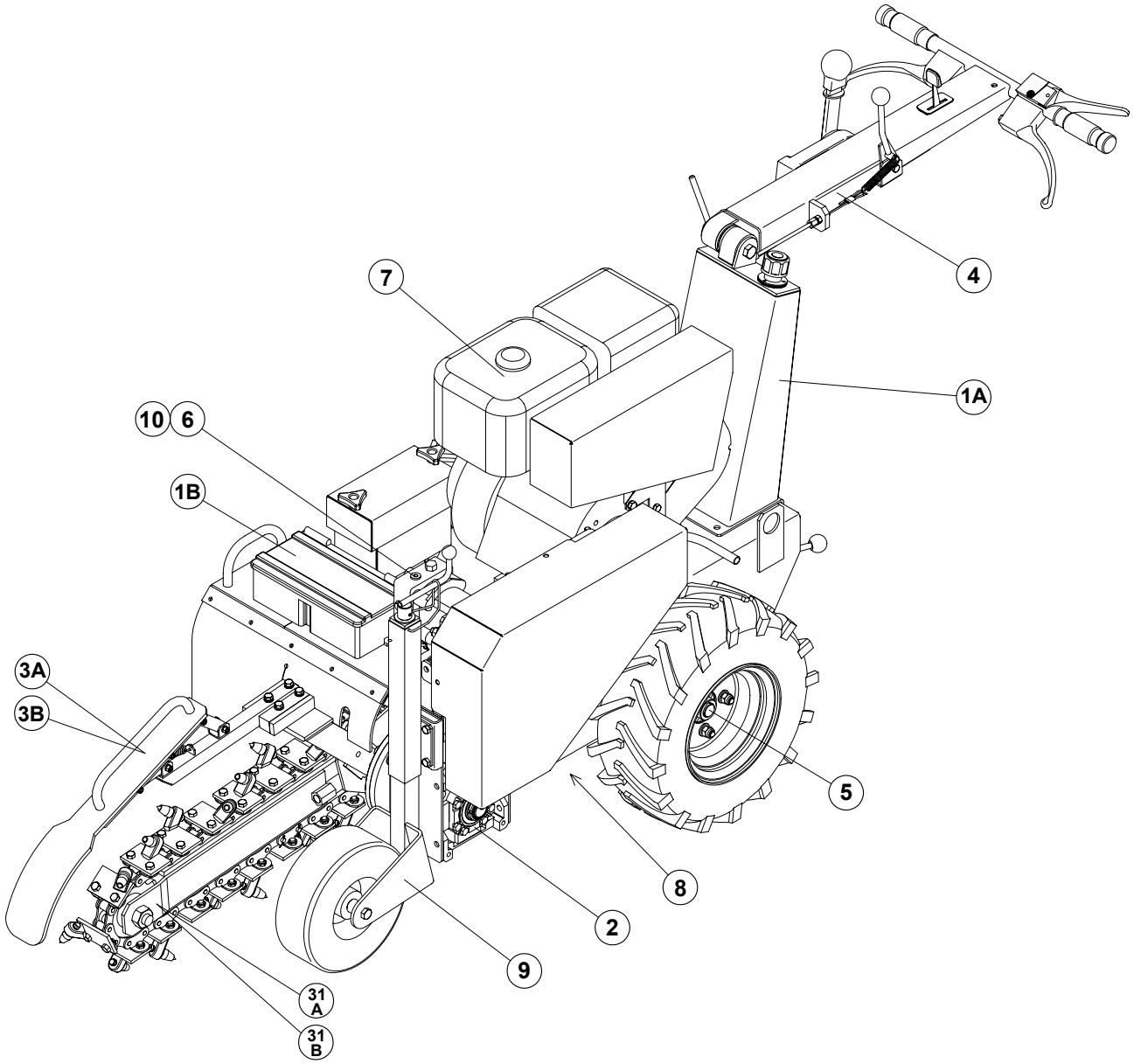

OBSAH

INHALT CONTENS

1	2	3	4	TR60 HC	
1A	Drážkovač Grabenfräse Trencher	DR 02010	-	1	
1B	Drážkovač Grabenfräse Trencher	DR 02010	-	1	
2	Hlavní hřídel Hauptwelle Main shaft	DR 02200	-	1	
3A	Rameno řetězu 50 Kettenarm Chain arm	-	-	1	
3B	Rameno řetězu 60 Kettenarm Chain arm	-	-	1	
31A	Řetěz 50 Kette Chain	DR 02601	-	1	
31B	Řetěz 60 Kette Chain	DR 02600	-	1	
4	Madlo Holm Grip	DR 02560	-	1	
5	Náprava Aschse Axle	DR 02280	-	1	
6	Čerpadlo Pumpe Pump	DR 02250	-	1	
7	Motor Motor Engine	DR 02700 DR 02701	-	1	
8	Napínací kladka Spannrolle Tightening pulley	DR 02350	-	1	
9	Stavitelné kolo Einstellbares Rad Adjustable wheel	DR 02850	-	1	
10	Hydraulický obvod Hydraulischer Kreis Hydraulic circuit	DR 02590	-	1	

TR 60HC

1A

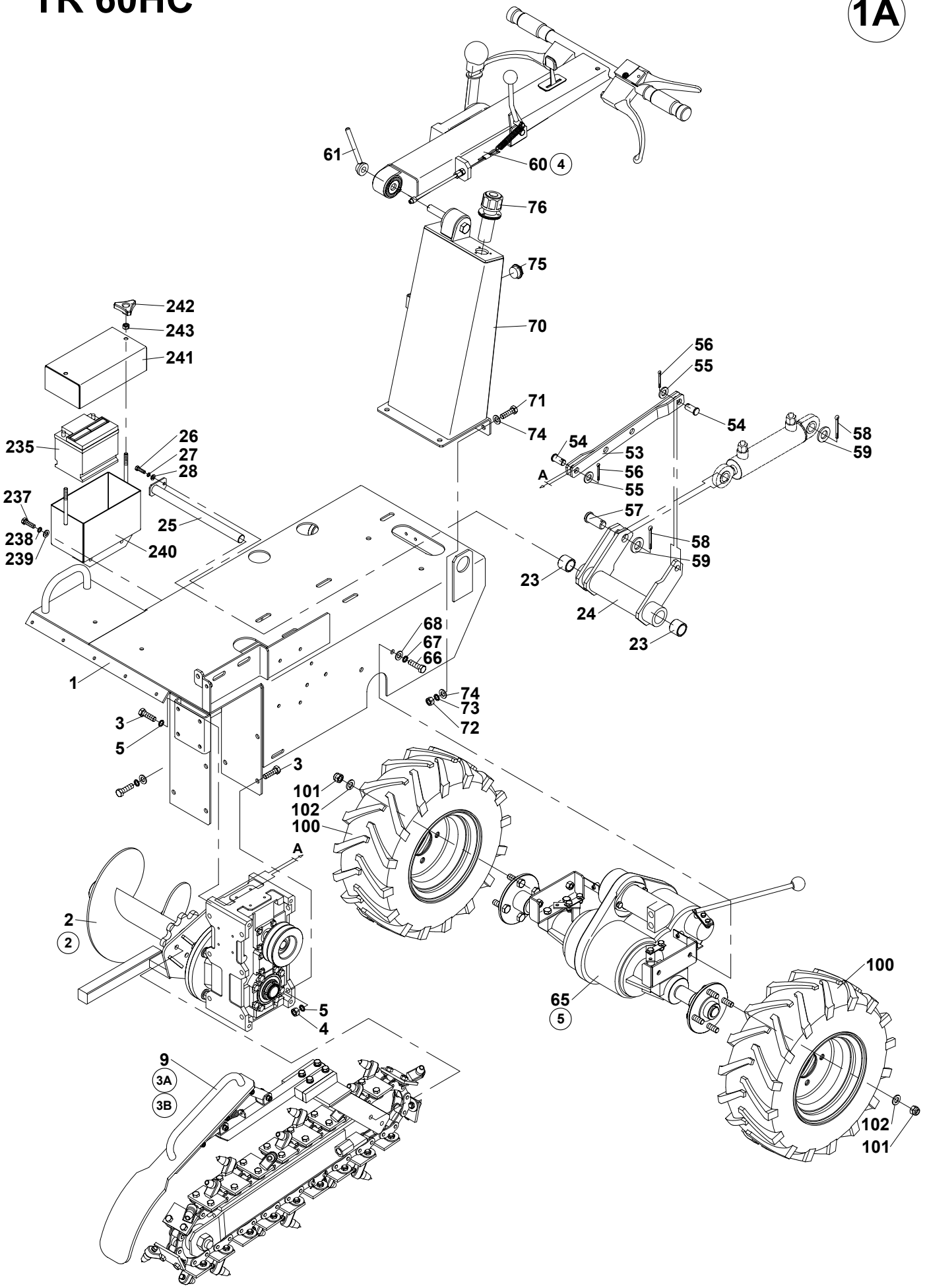
61
60
4
76
75
70
71
74
242
243
241
235
26
27
28
237
238
239
240
25
56
55
54
53
A
58
59
57
23
24
68
67
66
1
73
72
3
5
101
102
100
2
65
5
9
3A
3B

1A	Drážkovač Rillmaschine Trencher				
1	2	3	4	TR60 HC	
1	Rám Rahmen Frame	DR 02150	-	1	
2	Hlavní hřídel Hauptwelle Main shaft	DR 02200	-	1	
3	Šroub M10x30 Schraube Bolt	000 807	ČSN 02 1103.25	8	
4	Matice M10 Mutter Nut	000 028	ČSN 02 1401.25	6	
5	Podložka 10 Unterlage Washer	000 820	ČSN 02 1740.05	8	
9	Rameno řetězu Kettenarm Chain arm	-	-	1	
23	Pouzdro 25/32x25 Buchse Bush	002 270	-	2	
24	Předlohová páka Hebel Lever	DR 02410	-	1	
25	Čep Bolzen Pin	DR 02 411	-	1	
26	Šroub M6x12 Schraube Bolt	000 479	-	1	
27	Podložka 6 Unterlage Washer	000 791	ČSN 02 1740.05	1	
28	Podložka 6,4 Unterlage Washer	000 036	ČSN 02 1702.15	1	
53	Táhlo II Lenkstange Pull	DR 02422	-	1	
54	Čep Bolzen Pin	DR 02425	-	2	
55	Podložka 17 Unterlage Washer	000 316	ČSN 02 1702.15	2	
56	Závlačka 3,2x32 Splint Split pin	100 487	-	2	
57	Čep Bolzen Pin	DR 02426	-	1	
58	Závlačka 5x32 Splint Split pin	100 491	ČSN 02 1781.05	2	
59	Podložka 21 Unterlage Washer	000 174	ČSN 02 1702.15	2	
60	Madlo Holm Grip	DR 02560	-	1	
61	Stavěcí matice Stellmutter Adjusting nut	DR 02570	-	1	
65	Náprava Aschse Axle	DR 02280	-	1	
66	Šroub M10x25 Schraube Bolt	000 509	ČSN 02 1103.25	4	
67	Podložka 10 Unterlage Washer	000 820	ČSN 02 1740.05	4	
68	Podložka 10,5 Unterlage Washer	000 045	ČSN 02 1702.15	4	
70	Nádrž oleje Ölbehälter Oil tank	DR 02 500	-	1	
71	Šroub M10x30 Schraube Bolt	000 807	ČSN 02 1103.25	4	
72	Matice M10 Mutter Nut	000 028	ČSN 02 1401.25	4	
73	Podložka 10 Unterlage Washer	000 820	ČSN 02 1740.05	4	
74	Podložka 10,5 Unterlage Washer	000 045	ČSN 02 1702.15	8	

TR 60HC

1A

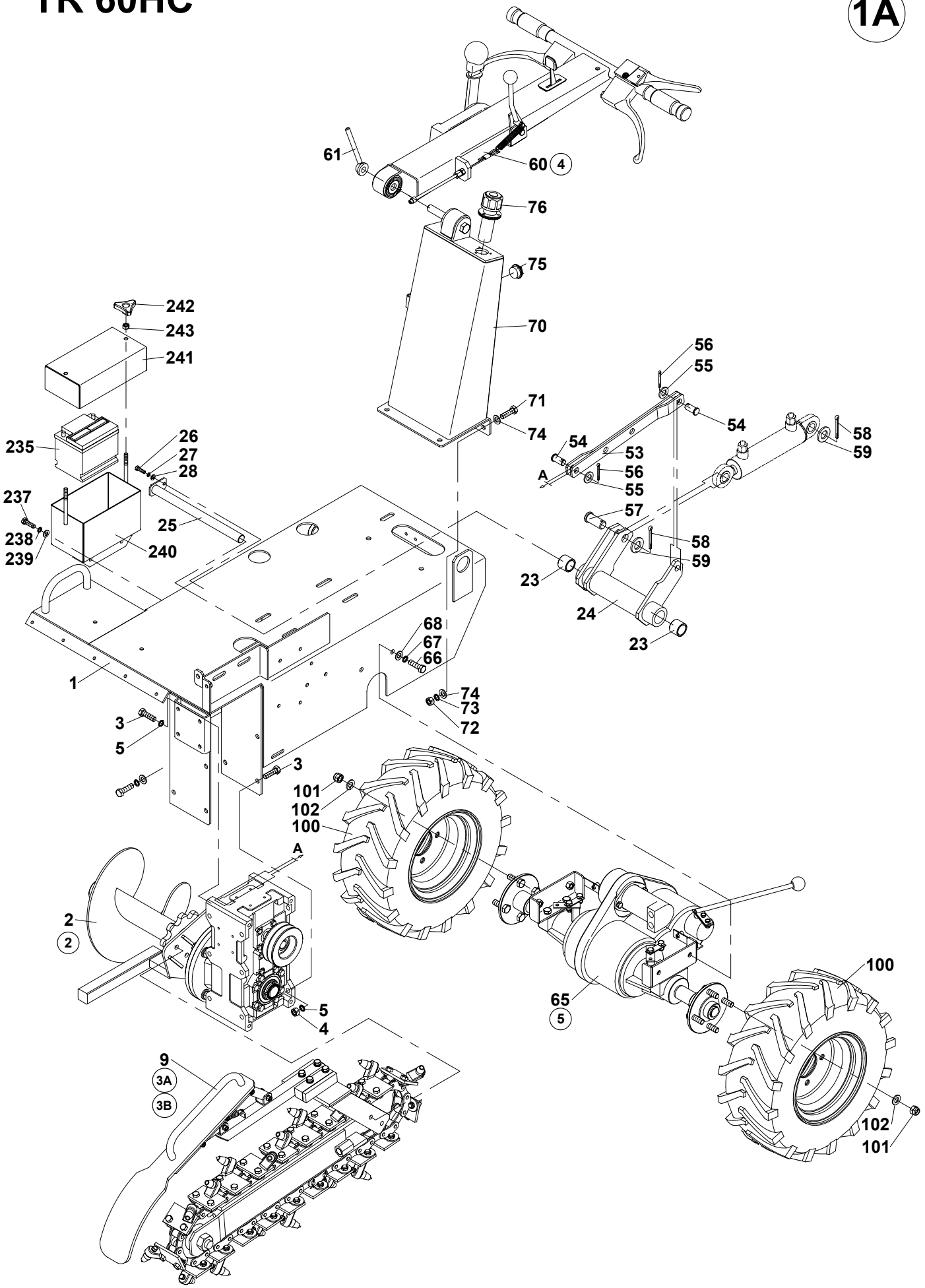
61
60
4
76
75
70
71
74
242
243
241
235
26
27
28
237
238
239
240
25
56
55
54
53
A
58
59
57
23
24
68
67
66
1
73
72
3
5
101
102
100
2
65
5
9
3A
3B

1A	Drážkovač Rillmaschine Trencher				
1	2	3	4	TR60 HC	
75	Olejoznak Ölanzeige Oil level gauge	002 096	-	1	
76	Hrdlo plnící Stutzen Socket	002 095	-	1	
77	Zátka magnetická M22x1,5 Propfen Plug	001 551	-	1	
100	Kolo 16x6,5x8“ Rad Wheel	101 095	-	2	
101	Matice M12 Mutter Nut	000 096	ČSN 02 1401.25	8	
102	Podložka M12 Unterlage Washer	001 571	-	8	

TR 60HC

1B

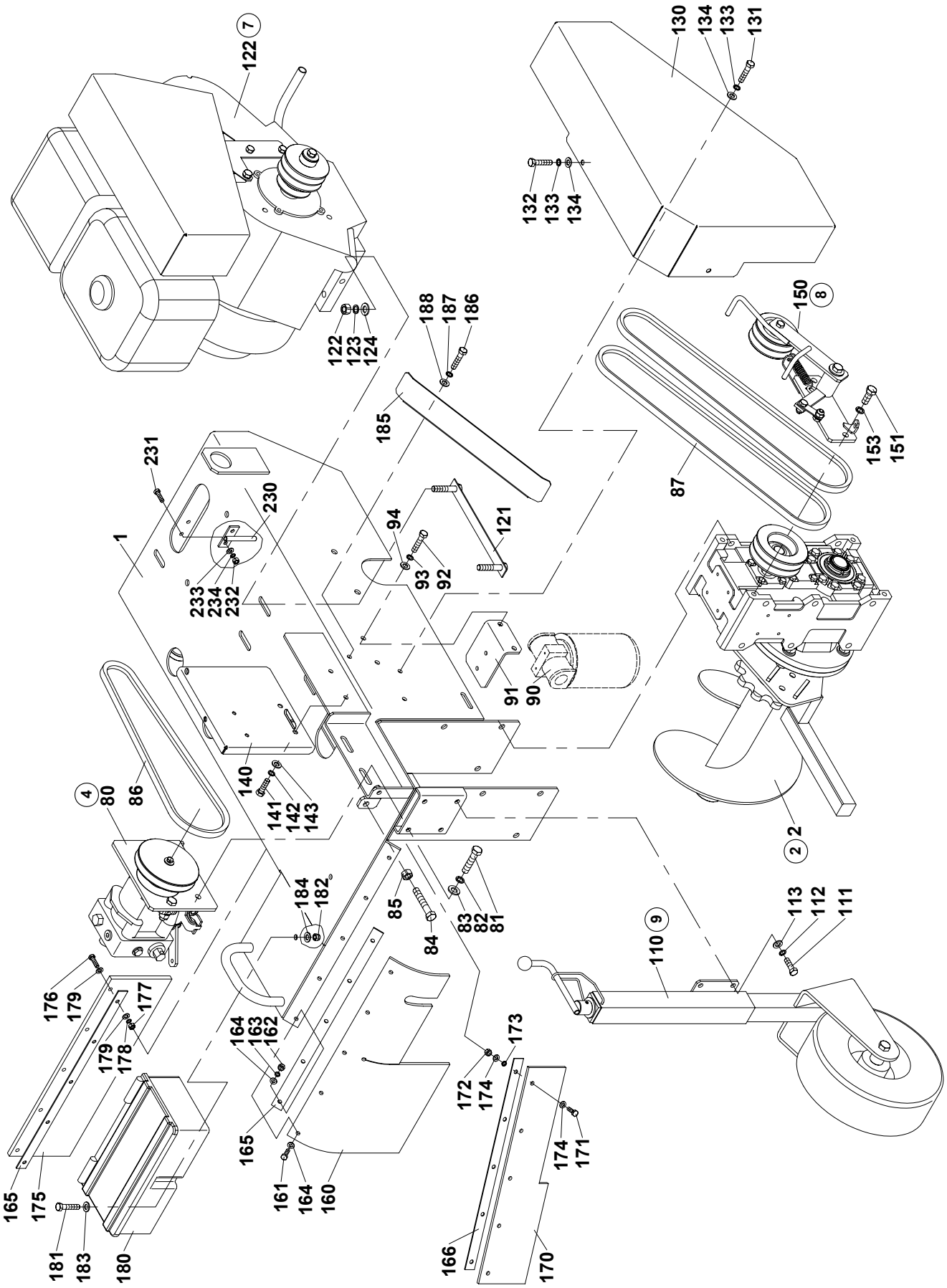
7
122
122
123
124
188
187
186
185
130
134
133
131
132
133
134
150
8
153
151
87
231
230
1
233
234
232
94
93
92
121
91
90
2
2
140
141
142
143
86
4
80
184
182
85
84
83
82
81
110
9
113
112
111
176
179
177
179
178
164
163
162
173
172
174
174
171
165
175
165
161
164
160
181
183
180
166
170

1B	Drážkovač Rillmaschine Trencher				
1	2	3	4	TR60 HC	
1	Rám Rahmen Frame	DR 02150	-	1	
80	Čerpadlo Pumpe Pump	DR 02250	-	1	
81	Šroub M10x40 Schraube Bolt	000 507	ČSN 02 1103.25	2	
82	Podložka 10 Unterlage Washer	000 820	ČSN 02 1740.05	2	
83	Podložka 10,5 Unterlage Washer	000 045	ČSN 02 1702.15	4	
84	Šroub M10x60 Schraube Bolt	001 007	ČSN 02 1103.25	1	
85	Matice M10 Mutter Nut	000 028	ČSN 02 1401.25	1	
86	Řemen klínový AVX 13x965 La Riemen Belt	002 104	-	1	
87	Řemen klínový 13x1120Li Riemen Belt	002 105	-	2	
90	Hydraulický obvod Hydraulischer Kreis Hydraulic circuit	DR 02590	-	1	
91	Držák filtru Halter Holder	DR 02480	-	1	
92	Šroub M8x25 Schraube Bolt	000 616	ČSN 02 1103.25	2	
93	Podložka 8 Unterlage Washer	000 786	ČSN 02 1740.05	2	
94	Podložka 8,4 Unterlage Washer	000 037	ČSN 02 1702.15	2	
110	Stavitelné kolo Rad Wheel	DR 02850	-	1	
111	Šroub M8x20 Schraube Bolt	000 644	ČSN 02 1103.25	4	
112	Podložka 8 Unterlage Washer	000 786	ČSN 02 1740.05	4	
113	Podložka 8,4 Unterlage Washer	000 037	ČSN 02 1702.15	4	
121	Pojistný plech Sicherungsblech Tab washer	F 220 060	-	2	
122	Matice M10 Mutter Nut	000 028	ČSN 02 1401.25	4	
123	Podložka 10 Unterlage Washer	000 820	ČSN 02 1740.05	4	
124	Podložka 10,5 Unterlage Washer	000 045	ČSN 02 1702.15	4	
125	Motor Motor Engine	DR 02700 DR 02701	-	1	
130	Kryt řemenů Deckel Cover	DR 02460	-	1	
131	Šroub M8x25 Schraube Bolt	000 616	ČSN 02 1103.25	1	
132	Šroub M8x20 Schraube Bolt	000 644	ČSN 02 1103.25	2	
133	Podložka 8 Unterlage Washer	000 786	ČSN 02 1740.05	3	
134	Podložka 8,4 Unterlage Washer	000 037	ČSN 02 1702.15	3	
140	Kryt Deckel Cover	DR 02470	-	1	
141	Šroub M8x20 Schraube Bolt	000 644	ČSN 02 1103.25	2	

TR 60HC

1B

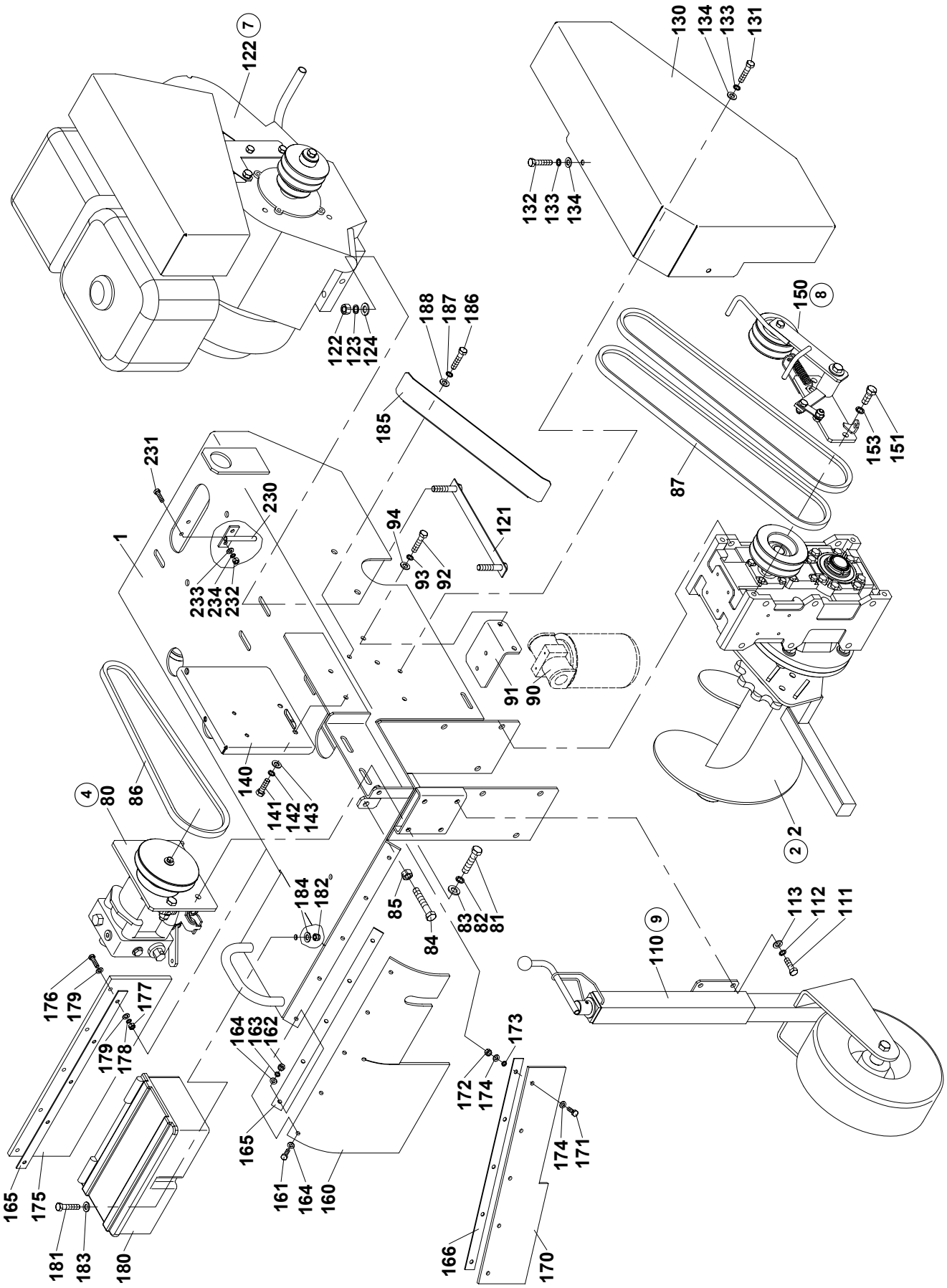
7
122
122
123
124
188
187
186
185
130
134
133
131
132
133
134
150
8
153
151
87
231
230
1
233
234
232
94
93
92
121
91
90
2
2
140
141
142
143
86
4
80
184
182
85
84
83
82
81
110
9
113
112
111
176
179
177
179
178
164
163
162
173
172
174
174
171
165
175
165
161
164
160
181
183
180
166
170

1B	Drážkovač Rillmaschine Trencher				
1	2	3	4	TR60 HC	
142	Podložka 8 Unterlage Washer	000 786	ČSN 02 1740.05	2	
143	Podložka 8,4 Unterlage Washer	000 037	ČSN 02 1702.15	2	
150	Napínací kladka Spannrolle Tightening pulley	DR 02350	-	1	
151	Šroub M10x20 Schraube Bolt	000 744	ČSN 02 1103.25	2	
153	Podložka 10 Unterlage Washer	000 820	ČSN 02 1740.05	2	
160	Zástěra přední Vorderer Schutzschirm Front safety screen	DR 02550	-	1	
161	Šroub M6x20 Schraube Bolt	000 732	ČSN 02 1103.25	5	
162	Matice M6 Mutter Nut	000 026	ČSN 02 1401.25	5	
163	Podložka 6 Unterlage Washer	000 791	ČSN 02 1740.05	5	
164	Podložka 6,4 Unterlage Washer	000 036	ČSN 02 1702.15	10	
165	Pásek Gurt Flat strip	DR 02552	-	3	
166	Pásek vnitřní Innerer Gurt Inside belt	DR 02554	-	1	
170	Zástěra vnitřní Innerer Schutzschirm Inside safety screen	DR 02553	-	1	
171	Šroub M6x20 Schraube Bolt	000 732	ČSN 02 1103.25	5	
172	Matice M6 Mutter Nut	000 026	ČSN 02 1401.25	5	
173	Podložka 6 Unterlage Washer	000 791	ČSN 02 1740.05	5	
174	Podložka 6,4 Unterlage Washer	000 036	ČSN 02 1702.15	10	
175	Zástěra zadní Hinterer Schutzschirm Rear safety screen	DR 02551	-	1	
176	Šroub M6x25 Schraube Bolt	000 240	ČSN 02 1103.25	5	
177	Matice M6 Mutter Nut	000 026	ČSN 02 1401.25	5	
178	Podložka 6 Unterlage Washer	000 791	ČSN 02 1740.05	5	
179	Podložka 6,4 Unterlage Washer	000 036	ČSN 02 1702.15	10	
180	Schránka plastová Plastkasten Plastic tool box	000 846	-	1	
181	Šroub M8x25 Schraube Bolt	000 616	ČSN 02 1103.25	2	
182	Matice M8 Mutter Nut	000 499	ČSN 02 1492.25	2	
183	Podložka 8,4 Unterlage Washer	000 037	ČSN 02 1702.15	2	
184	Podložka M8 Unterlage Washer	000 702	-	2	
185	Vedení řemenu Riemenführung Belt guide	DR 02490	-	1	
186	Šroub M8x25 Schraube Bolt	000 616	ČSN 02 1103.25	2	
187	Podložka 8 Unterlage Washer	000 786	ČSN 02 1740.05	2	

TR 60HC

1B

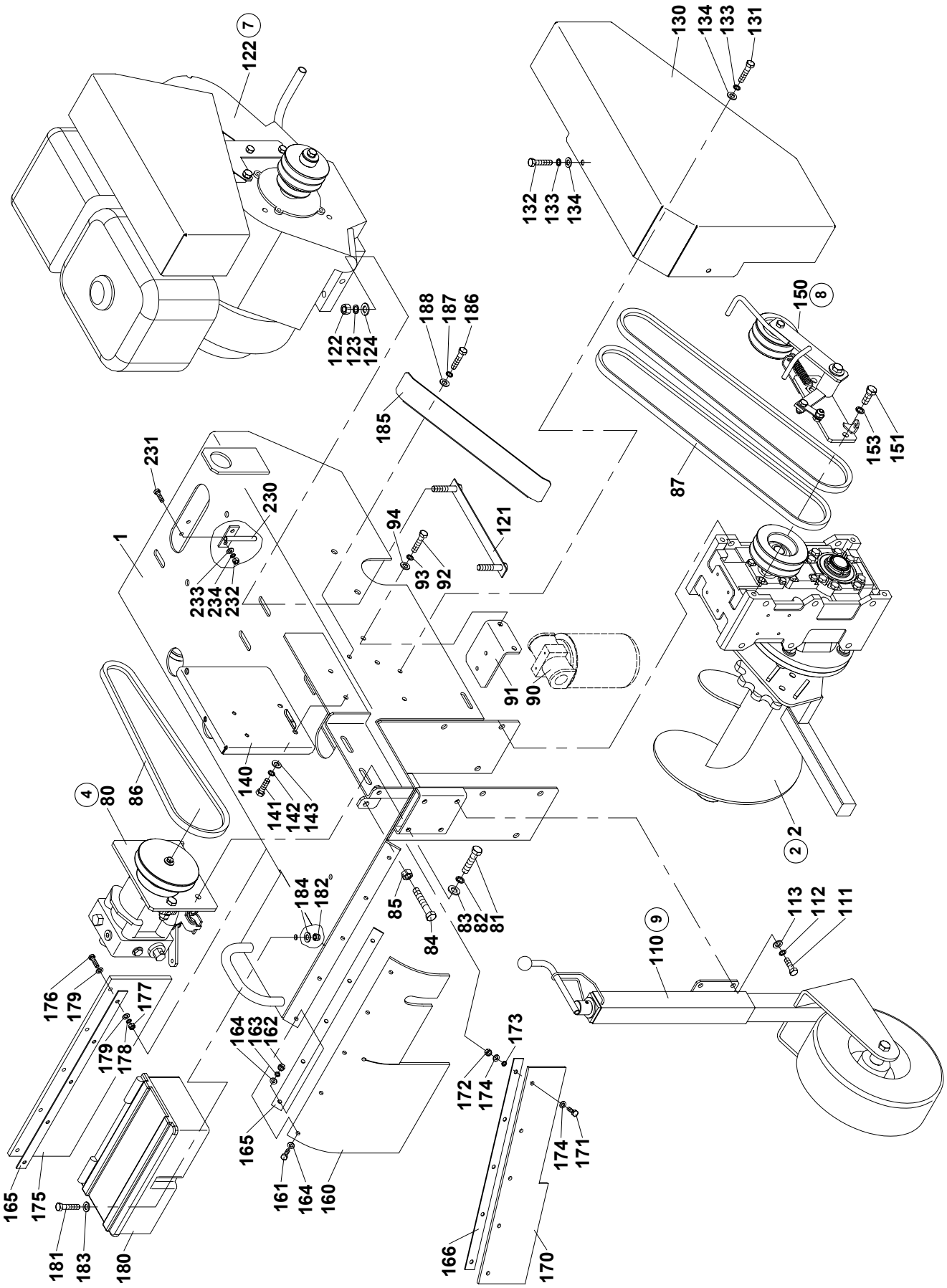
7
122
122
123
124
188
187
186
185
130
134
133
131
132
133
134
150
8
153
151
87
231
230
1
233
234
232
94
93
92
121
91
90
2
2
140
141
142
143
86
4
80
184
182
85
84
83
82
81
110
9
113
112
111
176
179
177
179
178
164
163
162
173
172
174
174
171
165
175
165
161
164
160
181
183
180
166
170

1B Drážkovač

Rillmaschine Trencher

1	2	3	4	TR60 HC	
188	Podložka 8,4 Unterlage Washer	000 37	ČSN 02 1702.15	2	
230	Zarážka Anschlag Back stop	DR 02240	-	1	
231	Šroub M6x20 Schraube Bolt	000 732	ČSN 02 1103.25	2	
232	Matice M6 Mutter Nut	000 026	ČSN 02 1401.25	2	
233	Podložka 6,4 Unterlage Washer	000 36	ČSN 02 1702.15	2	
234	Podložka 6 Unterlage Washer	000 791	ČSN 02 1740.05	2	
235	Autobaterie 12/19 Ah Akku Accumulator	001 187	-	1	
237	Šroub M8x25 Schraube Bolt	000 616	ČSN 02 1103.25	2	
238	Podložka 8 Unterlage Washer	000 786	ČSN 02 1740.05	2	
239	Podložka 8,4 Unterlage Washer	000 037	ČSN 02 1702.15	2	
240	Držák Halter Holder	DR 02755	-	1	
241	Víko ACU Deckel Lid	B 116 005	-	1	
242	Hlava plastová M8 Kopf Head	100 461	-	2	
243	Matice M8 Mutter Nut	000 027	ČSN 02 1401.25	2	

TR 60HC

2

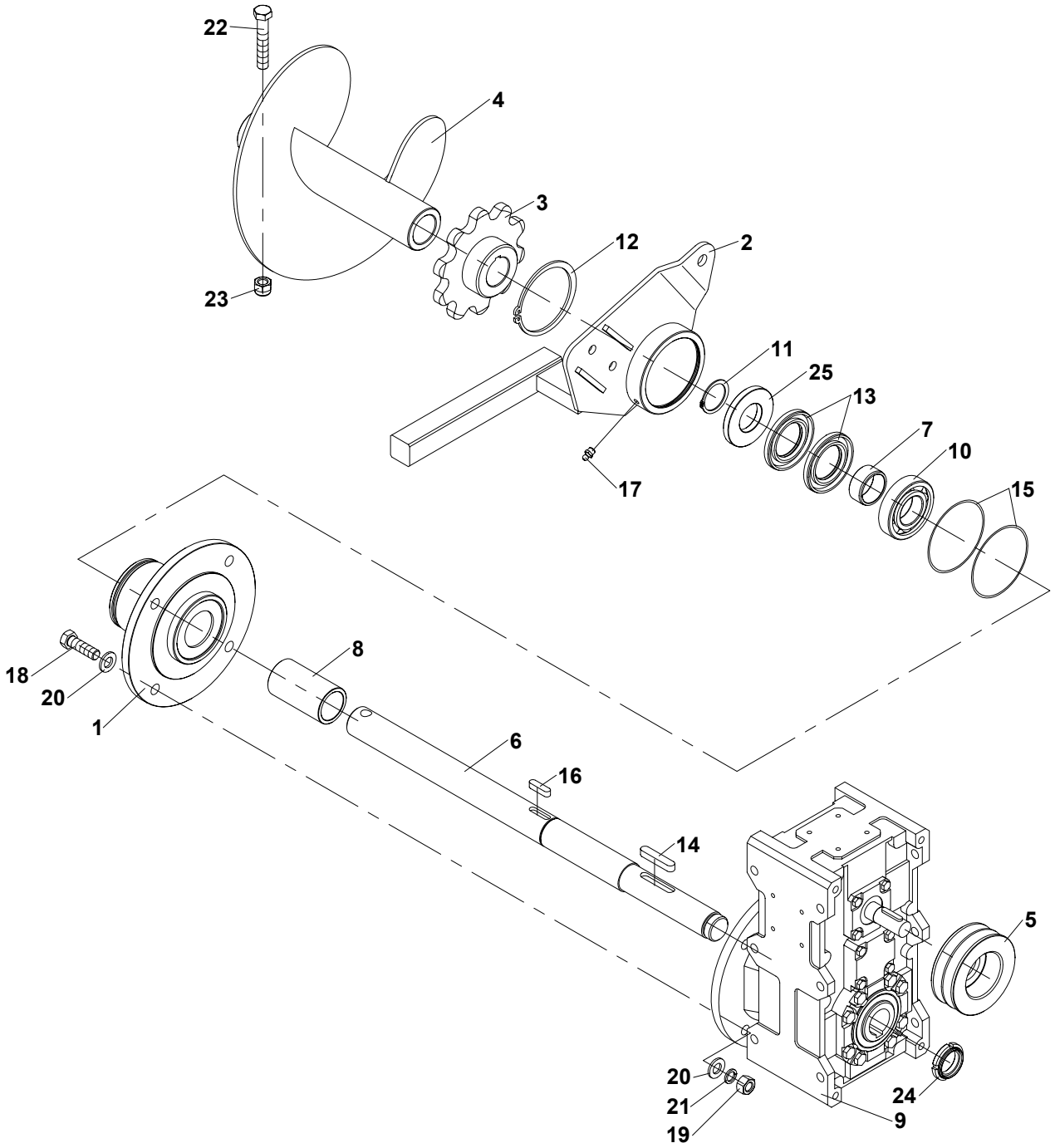

2	Hlavní hřídel Hauptwelle Main shaft				
1	2	3	4	TR60 HC	
1	Příruba převodovky Getriebeflansch Gearbox flange	DR 02210	-	1	
2	Náboj Nabe Hub	DR 02220	-	1	
3	Řetězka I. Kettenrad Sprocket	DR 00110	-	1	
4	Šnek Schnecke Auger	DR 02230	-	1	
5	Řemenice I. Remenscheibe Pulley	DR 02205	-	1	
6	Hřídel Welle Schaft	DR 02201	-	1	
7	Vložka Einsatz Insert	DR 02204	-	1	
8	Rozpěrka Spreize Spacer	DR 02203	-	1	
9	Převodovka ZA-80-B10-FLD Räderkasten Gearbox	002 091	-	1	
10	Ložisko 6207 Lager Bearing	002 114	ČSN 02 4630	1	
11	Kroužek pojistný SEG 35H Sicherungsring Retaining ring	001 459	ČSN 02 2930	1	
12	Kroužek pojistný SEG 85H Sicherungsring Retaining ring	002 115	ČSN 02 2930	1	
13	Gufero 42x72x8 GP Dichtungsring Sealing ring	002 116	ČSN 02 9401	2	
14	Pero 10x8x50 Feder Feather	001 380	ČSN 02 2562	1	
15	Kroužek „O“ 85x2 Ring Ring	002 117	ČSN 02 9281	2	
16	Pero 8x7x30 Feder Feather	001 785	ČSN 02 2507	1	
17	Hlavice mazací M8x1 Kopf Head	000 841	ČSN 02 7421	1	
18	Šroub M12x40 Schraube Bolt	000 095	ČSN 02 1103.25	4	
19	Matice M12 Mutter Nut	000 096	ČSN 02 1401.25	4	
20	Podložka 13 Unterlage Washer	000 052	ČSN 02 1702.15	8	
21	Podložka 12 Unterlage Washer	000 833	ČSN 02 1740.05	4	
22	Šroub M12x70 Schraube Bolt	001 719	ČSN 02 1101.25	1	
23	Matice M12 samojistná Mutter Nut	000 576	ČSN 02 1792.25	1	
24	Matice M30x1,5 Mutter Nut	001 735	-	1	
25	Krytka Deckel Cover	DR 02202	-	1	

TR 60HC

3A

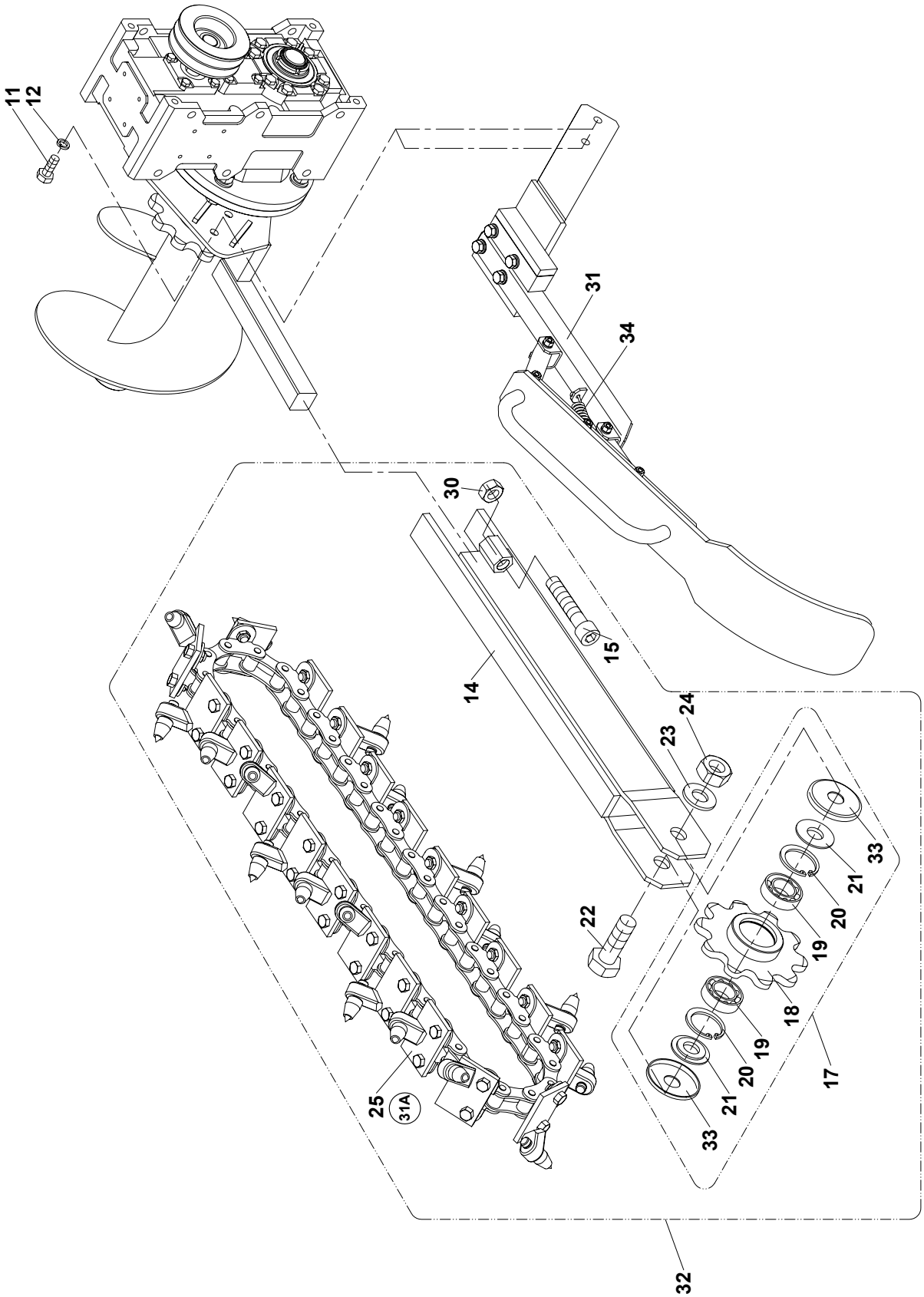

3A Rameno řetězu 50

Kettenarm Chain arm

1	2	3	4	TR60 HC	
11	Šroub M10x16 Schraube Screw	000 744	ČSN 02 1103.25	2	
12	Podložka 10 Unterlage Washer	000 820	ČSN 02 1740.05	2	
14	Rameno 50 Arm Arm	DR 00 100	-	1	
15	Šroub M16x80 Schraube Screw	001 738	-	1	
17	Řetězka Kettenrad Sprocket	DR 00 290	-	1	
18	Řetězka II Kettenrad Sprocket	DR 00 295	-	1	
19	Ložisko 6204 A 2RS Lager Bearing	001 134	-	2	
20	Pojistný kroužek 47D Sicherungsring Retaining ring	001 136	ČSN 02 2931	2	
21	Krytka vnitřní Innere Kappe Inside cap	DR 00 291	-	2	
22	Šroub M20x65 Schraube Screw	001 787	-	1	
23	Podložka M20 Unterlage Washer	001 788	-	1	
24	Matice M20 Mutter Nut	001 789	-	1	
25	Řetěz 50 Kette Chain	DR 02 601	-	1	
30	Matice M16 Mutter Nut	001 668	ČSN 02 1401.25	1	
31	Kryt řetězu 50 Deckel Cover	DR 00 145	-	1	
32	Rameno - sestava 50 Arm - Baugruppe Arm - Group	DR 00 386	-	1	
33	Krytka řetězky Kettenradkappe Sprocket cap	DR 00 292	-	2	
34	Pružina Feder Spring	001 057	-	1	

TR 60HC

3B

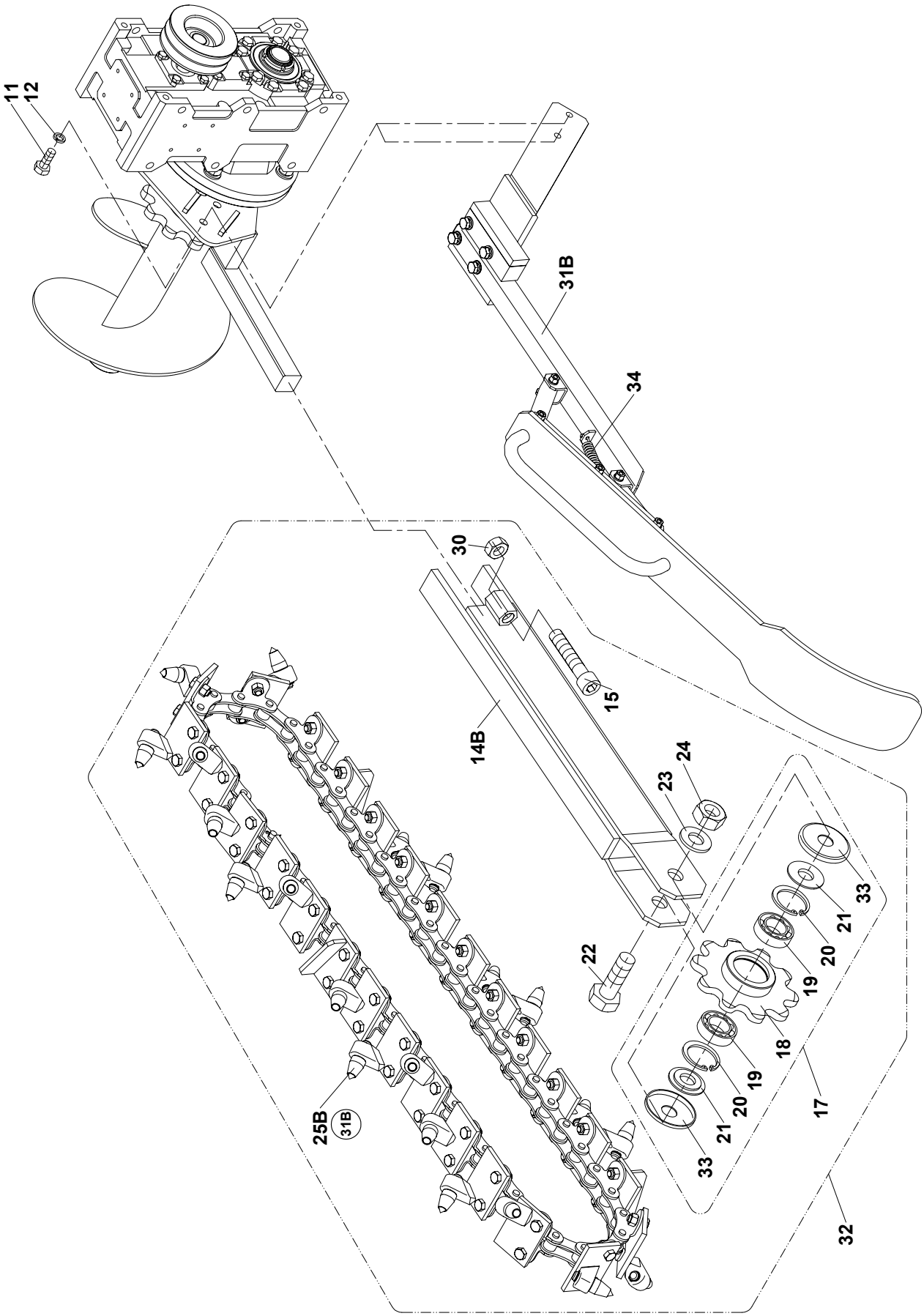

3B Rameno řetězu 60

Kettenarm Chain arm

1	2	3	4	TR60 HC	
11	Šroub M10x16 Schraube Screw	000 744	ČSN 02 1103.25	2	
12	Podložka 10 Unterlage Washer	000 820	ČSN 02 1740.05	2	
14B	Rameno 60 Arm Arm	DR 00 650	-	1	
15	Šroub M16x80 Schraube Screw	001 738	-	1	
17	Řetězka Kettenrad Sprocket	DR 00 290	-	1	
18	Řetězka II Kettenrad Sprocket	DR 00 295	-	1	
19	Ložisko 6204 A 2RS Lager Bearing	001 134	-	2	
20	Pojistný kroužek 47D Sicherungsring Retaining ring	001 136	ČSN 02 2931	2	
21	Krytka vnitřní Innere Kappe Inside cap	DR 00 291	-	2	
22	Šroub M20x65 Schraube Screw	001 787	-	1	
23	Podložka M20 Unterlage Washer	001 788	-	1	
24	Matice M20 Mutter Nut	001 789	-	1	
25B	Řetěz 60 Kette Chain	DR 02 600	-	1	
30	Matice M16 Mutter Nut	001 668	ČSN 02 1401.25	1	
31B	Kryt řetězu 60 Deckel Cover	DR 00 375	-	1	
32	Rameno - sestava 60 Arm – Baugruppe Arm – Group	DR 00 387	-	1	
33	Krytka řetězky Kettenradkappe Sprocket cap	DR 00 292	-	2	
34	Pružina Feder Spring	001 057	-	1	

TR 60HC

31
A

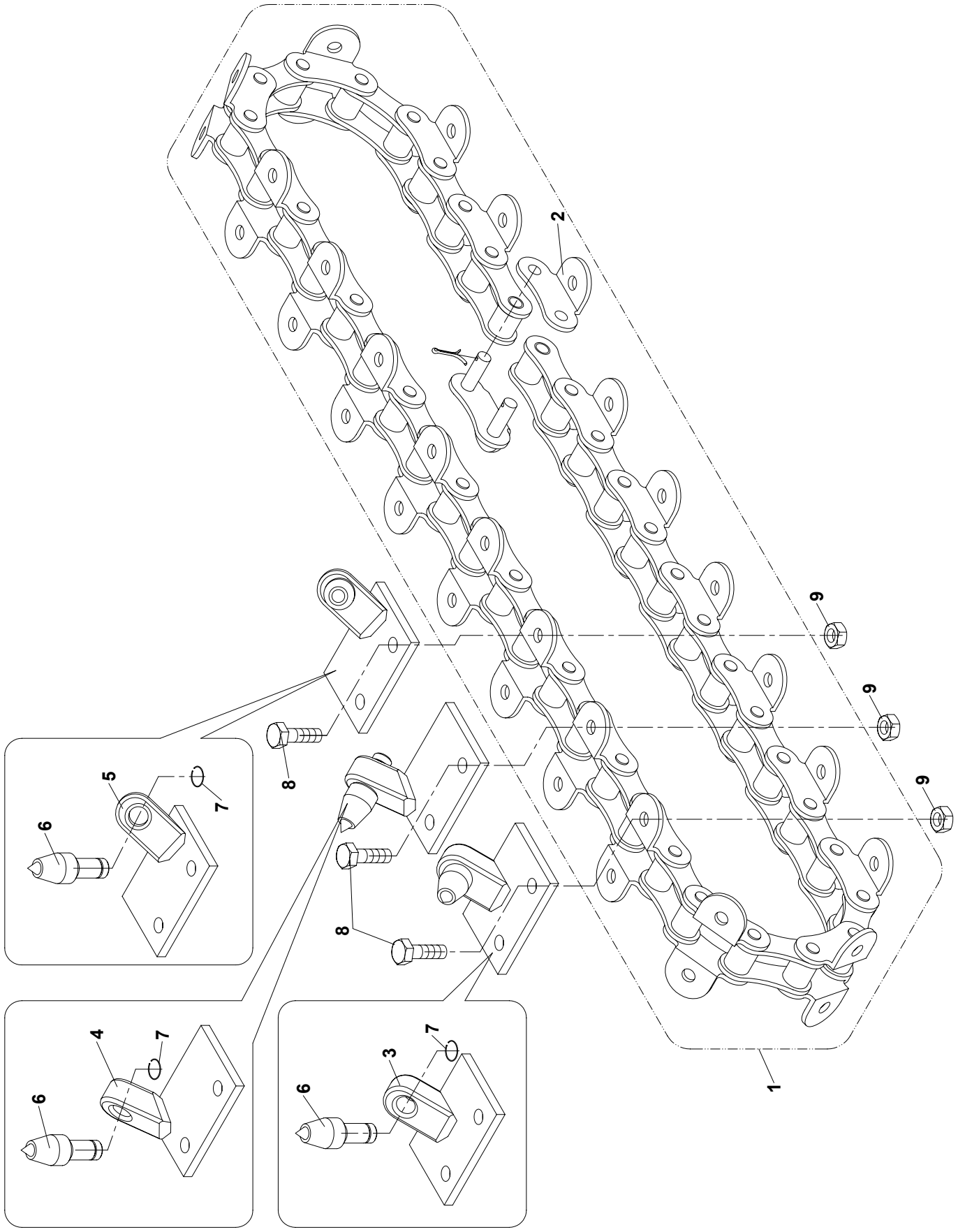

31 A	Řetěz 50/21 Kette Chain				
1	2	3	4	TR60 HC	
1	Řetěz - sestava Kette - Baugruppe Chain – Group	DR 02 680	-	1	
2	Spona řetězová Spange Clip	001 732	-	1	
3	Unašeč Mitnehmerscheibe Catch driver	DR 00 120	-	7	
4	Unašeč P Mitnehmerscheibe Catch driver	DR 00 121	-	7	
5	Unašeč L Mitnehmerscheibe Catch driver	DR 00 122	-	7	
6	Hrot Spitze Toe	DR 00 125	-	21	
7	Kroužek pojistný Sicherheitsring Lock ring	001 737	-	21	
8	Šroub M8x20 Schraube Screw	000 644	ČSN 02 1103.25	42	
9	Matice M8 Mutter Nut	000 499	ČSN 02 1492.25	42	

TR 60HC

31
B

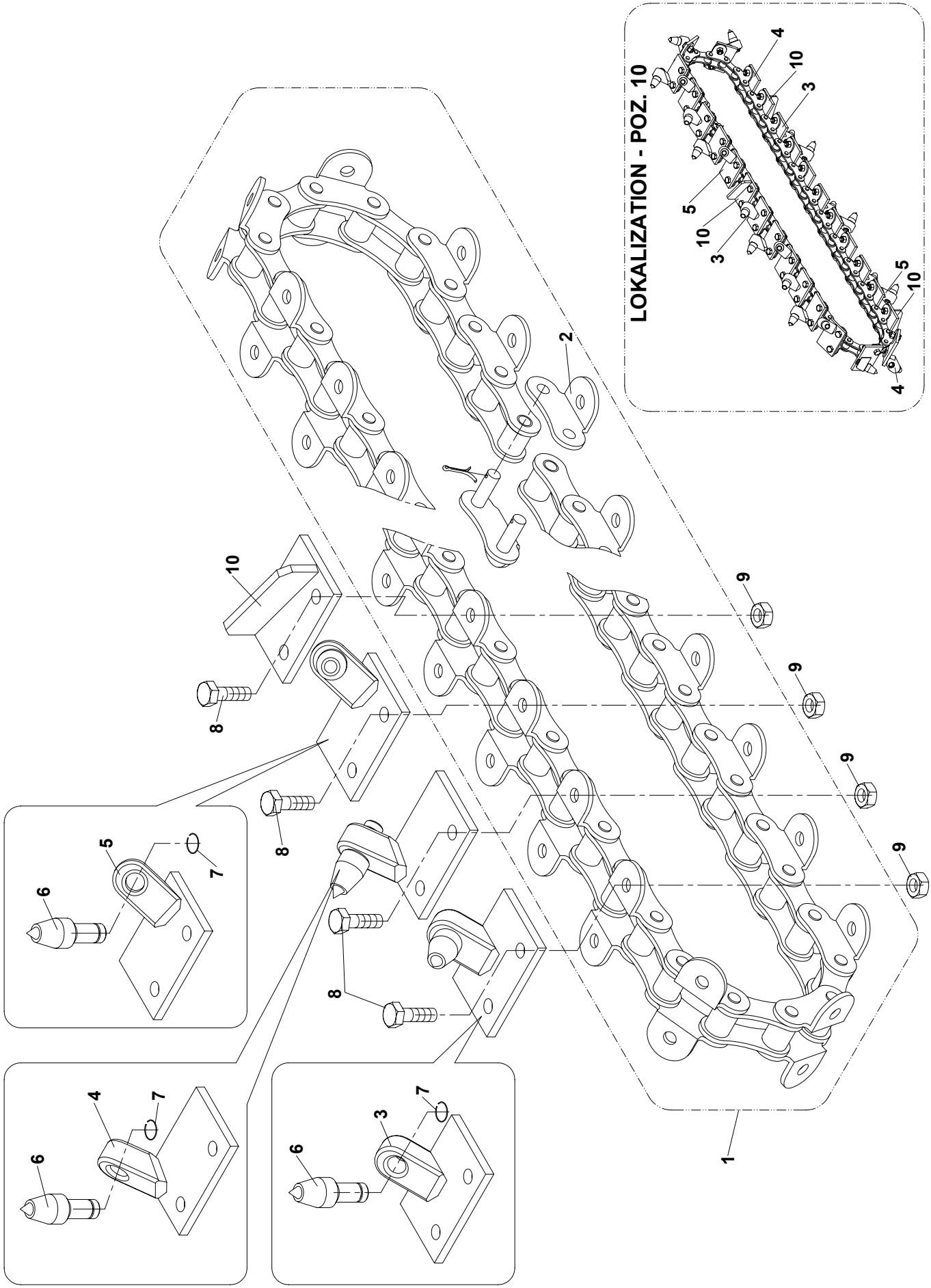

31 B	Řetěz 60/27 Kette Chain				
1	2	3	4	TR60 HC	
1	Řetěz válečkový patkový – 53 článků Kette Chain	DR 02 670	-	1	
2	Spona řetězová Spange Clip	001 732	-	1	
3	Unašeč Mitnehmerscheibe Catch driver	DR 00 120	-	8	
4	Unašeč P Mitnehmerscheibe Catch driver	DR 00 121	-	8	
5	Unašeč L Mitnehmerscheibe Catch driver	DR 00 122	-	8	
6	Hrot Spitze Toe	DR 00 125	-	24	
7	Kroužek pojistný Sicherheitsring Lock ring	001 737	-	24	
8	Šroub M8x20 Schraube Screw	000 644	ČSN 02 1103.25	54	
9	Matice M8 Mutter Nut	000 499	ČSN 02 1492.25	54	
10	Lopatka Schaufel Blade	DR 00 250	-	3	

TR 60HC

4

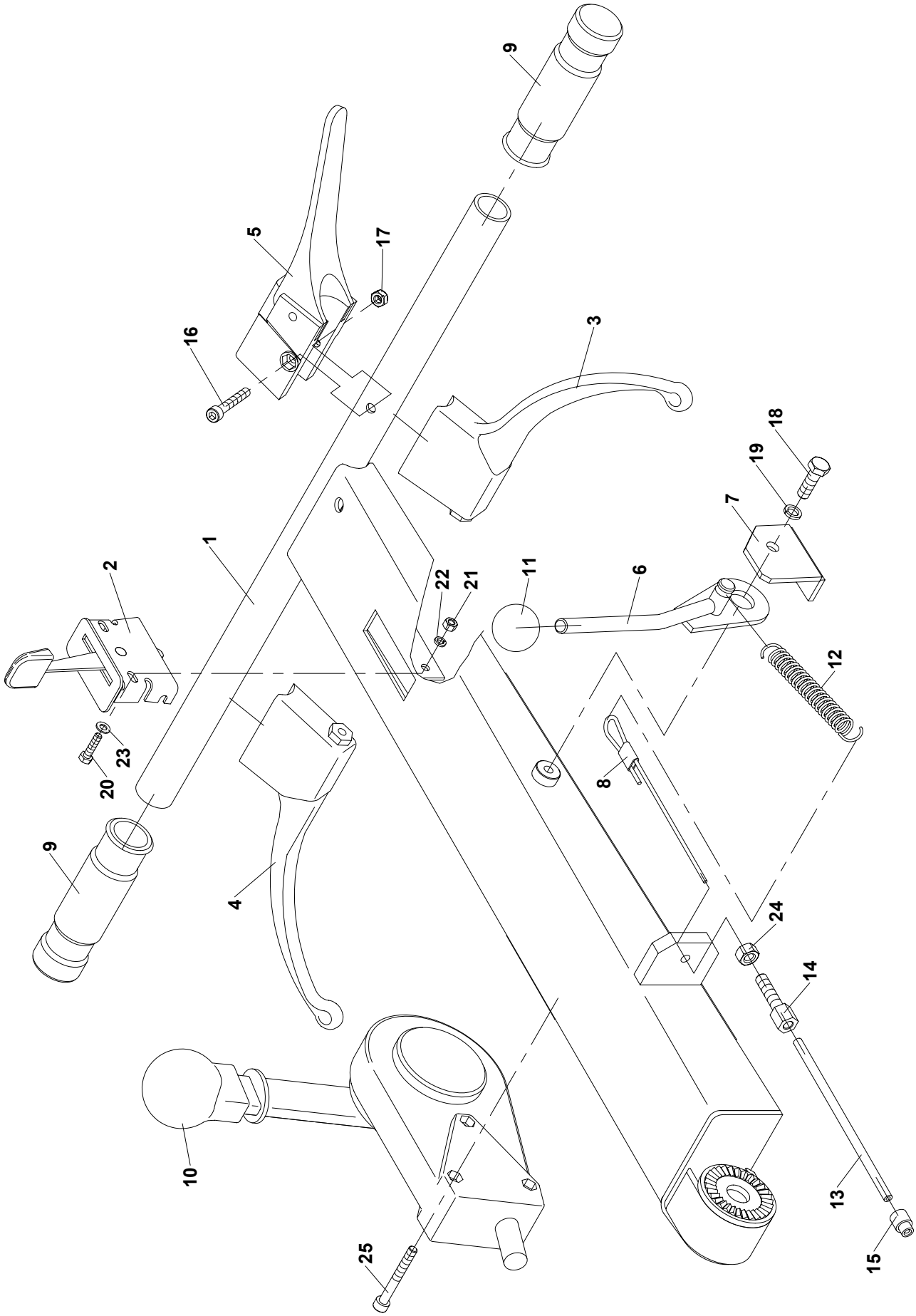

4	Madlo Holm Grip				
1	2	3	4	TR60 HC	
1	Madlo Holm Grip	DR 02530	-	1	
2	Páčka plyn-sytič Hebel Lever	000 474	-	1	
3	Páka levá Hebel links Lever left	002 090	-	1	
4	Páka pravá Hebel rechts Lever right	002 089	-	1	
5	Spínač bezpečnostní Schalter Switch	001 388	-	1	
6	Páka Hebel Lever	F 160 002	-	1	
7	Příložka L Beilage Packing piece	F 160 006	-	1	
8	Lanko L=2000 Rope Seil	DR 02561	-	1	
9	Rukojeť Griff Handle	001 776	-	2	
10	Páka ovládací Betätigungshebel Control lever	002 088	-	1	
11	Koule Kugel Sphere	000 190	-	1	
12	Pružina Feder Spring	000 188	-	1	
13	Bowden 3,15 L=1750 Bowden Bowden	000 100	-	1	
14	Napínák brzdy Spanner Tightener	F 160 101	-	1	
15	Koncovka Endstück Ending	F 160 102	-	1	
16	Šroub M6x40 Schraube Bolt	002 047	ČSN 02 1143.55	1	
17	Matice M6 Mutter Nut	000 578	ČSN 02 1492.25	1	
18	Šroub M8x25 Schraube Bolt	000 594	ČSN 02 1103.55	1	
19	Podložka 8 Unterlage Washer	000 786	ČSN 02 1740.05	1	
20	Šroub M5x20 Schraube Bolt	000 402	ČSN 02 1103.25	2	
21	Matice M5 Mutter Nut	000 075	ČSN 02 14 01.25	2	
22	Podložka 5 Unterlage Washer	000 736	ČSN 02 1740.05	2	
23	Podložka 5,3 Unterlage Washer	000 076	ČSN 02 1702.15	2	
24	Matice M8 Mutter Nut	000 027	ČSN 02 1401.25	1	
25	Šroub M6x50 Schraube Bolt	000 894	ČSN 02 1143.55	3	

TR 60HC

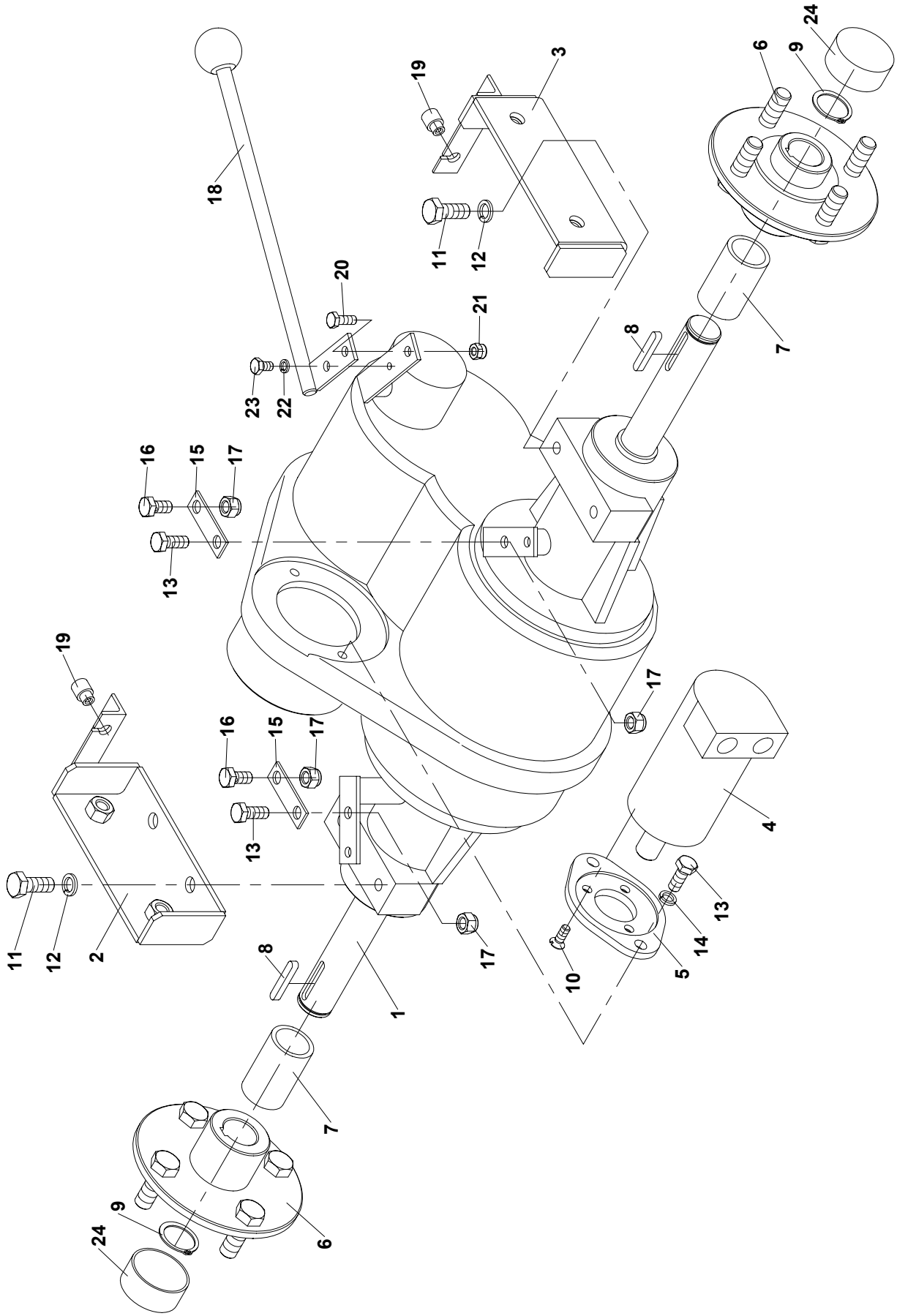
24
6
9
3
19
18
11
12
20
21
8
7
23
22
16
15
17
13
19
17
16
15
17
13
4
11
12
2
8
17
13
14
10
5
1
7
9
24
6

5	Náprava Aschse Axle				
1	2	3	4	TR60 HC	
1	Náprava NH 450 HST Aschse Axle	002 092	-	1	
2	Patka L Lappen Flange	DR 02310	-	1	
3	Patka P Lappen Flange	DR 02315	-	1	
4	Hydromotor OMM 20 Hydromotor Hydromotor	002 087	-	1	
5	Příruba Flansch Flange	DR 02281	-	1	
6	Náboj kola Radnabe Hub	DR 02300	-	2	
7	Rozpěrka Spreize Spacer	DR 02303	-	2	
8	Pero 8x7x55 Feder Feather	001 558	-	2	
9	Kroužek pojistný 25H Sicherheitsring Lock ring	000 905	-	2	
10	Šroub M6x16 Schraube Bolt	000 074	ČSN 02 1151.20	3	
11	Šroub M10x25 Schraube Bolt	000 049	ČSN 02 1103.25	4	
12	Podložka 10 Unterlage Washer	000 820	ČSN 02 1740.05	4	
13	Šroub M8x20 Schraube Bolt	000 644	ČSN 02 1103.25	4	
14	Podložka 8 Unterlage Washer	000 786	ČSN 02 1740	2	
15	Táhlo Lenkstange Pull	DR 02351	-	2	
16	Šroub lanka Schraube Bolt	DR 02353	-	2	
17	Matice M8 Mutter Nut	000 499	ČSN 02 1492.25	4	
18	Řadící páka Schalthebel Gear lever	DR 02 283	-	1	
19	Koncovka bowdenu Endstück Ending	DR 02282	-	2	
20	Šroub M6x16 Schraube Bolt	000 809	ČSN 02 1103.25	1	
21	Matice M6 Mutter Nut	000 578	ČSN 02 1492.25	1	
22	Podložka 6 Unterlage Washer	000 791	ČSN 02 1740.05	1	
23	Šroub M6x10 Schraube Bolt	000 279	ČSN 02 1103.25	1	
24	Návlek kruhový 210b-034-40 černý Holm Grip	002 166	-	2	

TR 60HC

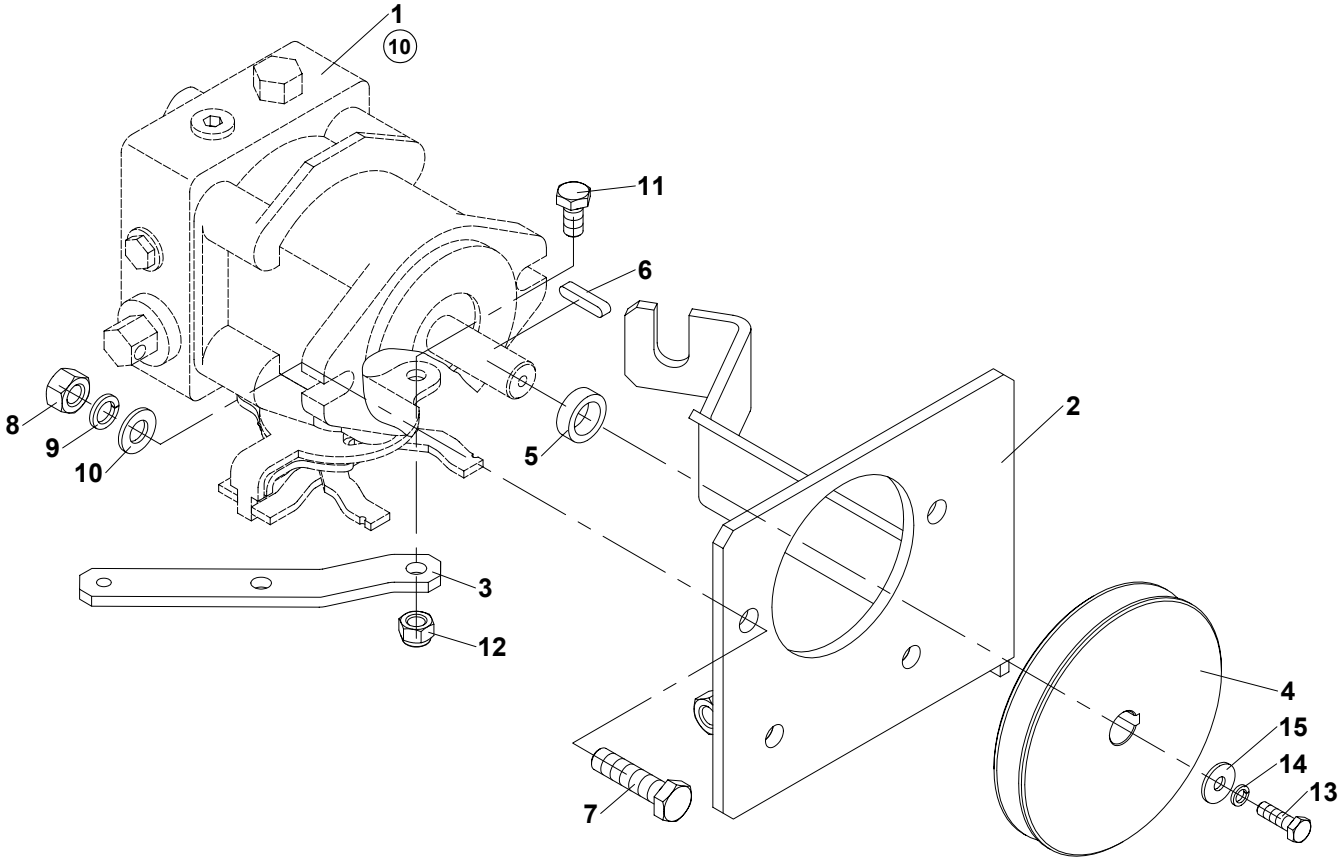

6	Čerpadlo Pumpe Pump				
1	2	3	4	TR60 HC	
1	Čerpadlo BDP-10A Pump Pump	-	-	1	
2	Držák čerpadla Halter Holder	DR 02320	-	1	
3	Páka čerpadla Hebel Lever	DR 02328	-	1	
4	Řemenice 3 Remenscheibe Pulley	DR 02340	-	1	
5	Rozpěrka Spreize Spacer	DR 02341	-	1	
6	Pero 5x5x25 Feder Feather	000 779	-	1	
7	Šroub M10x40 Schraube Bolt	000 094	ČSN 02 1103.55	2	
8	Matice M10 Mutter Nut	000 028	ČSN 02 1401.25	2	
9	Podložka 10 Unterlage Washer	000 820	ČSN 02 1740.05	2	
10	Podložka 10,5 Unterlage Washer	000 045	ČSN 02 1702.15	2	
11	Šroub M8x16 Schraube Bolt	000 193	ČSN 02 1103.25	2	
12	Matice M8 Mutter Nut	000 499	ČSN 02 1492.25	2	
13	Šroub M6x20 Schraube Bolt	000 732	ČSN 02 1103.25	1	
14	Podložka 6 Unterlage Washer	000 791	ČSN 02 1740.05	1	
15	Podložka M6 6,4x18x1,6 Unterlage Washer	001 494	-	1	

TR 60HC

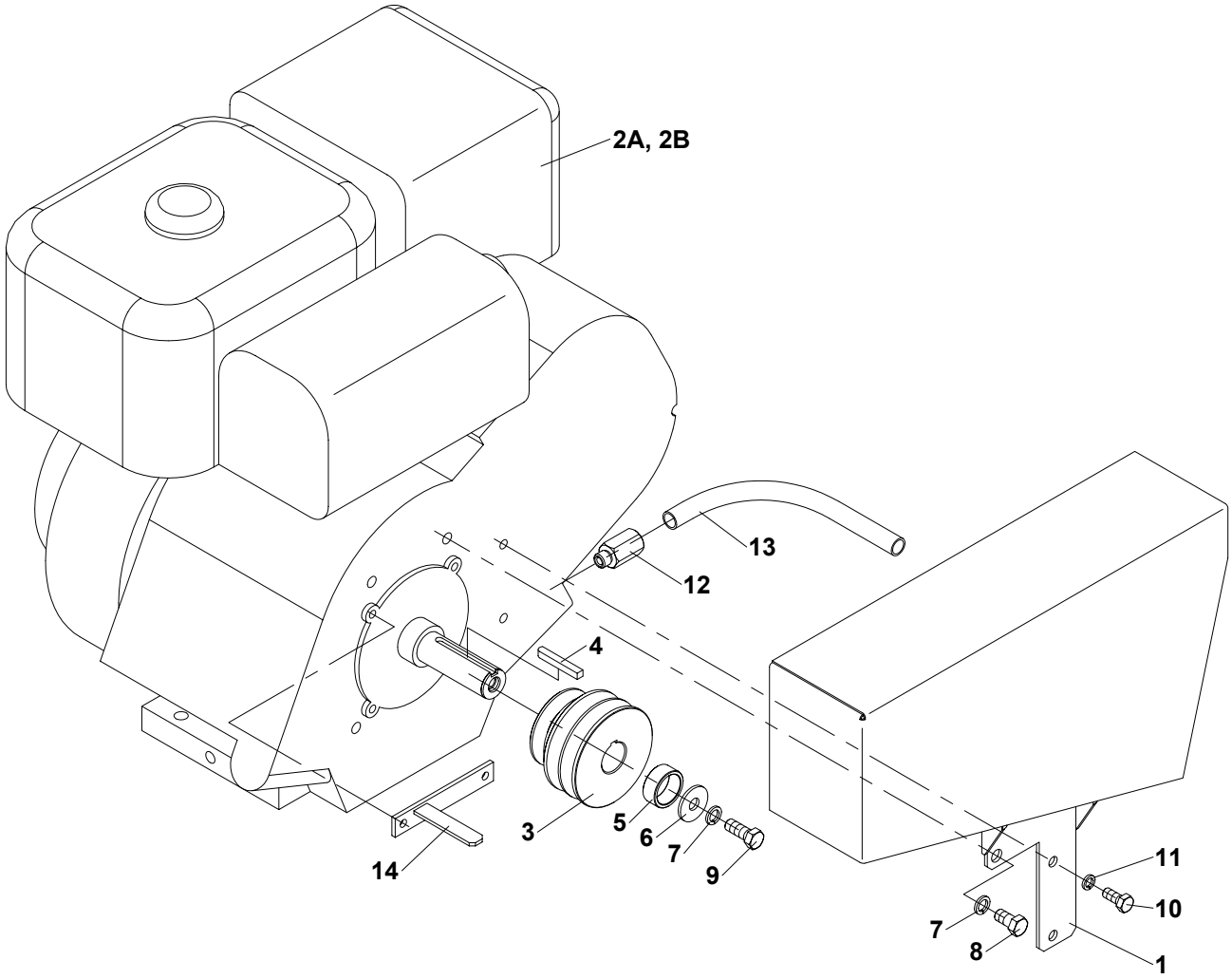

7	Motor Motor Engine			
1	2	3	4	TR60 HC
1	Kryt výfuku Deckel Cover	DR 02710	-	1
2A	Motor Kohler CS 12T Motor Engine	101 069	-	1
2B	Motor Kohler CS 12S Motor Engine	101 070	-	1
3	Řemenice 2 Remenscheibe Pulley	DR 02330	-	1
4	Pero Feder Feather	F 220 231	-	1
5	Rozpěrka Spreize Spacer	DR 02331	-	1
6	Podložka 10,5x30x2,5 Unterlage Washer	001 202	-	6
7	Podložka 10 Unterlage Washer	000 820	ČSN 02 1740.05	7
8	Šroub 3/8x3/4 Schraube Bolt	000 760	-	1
9	Šroub 3/8x1 Schraube Bolt	000 727	-	1
10	Šroub 5/16x3/4 Schraube Bolt	001 962	-	2
11	Podložka 8 Unterlage Washer	000 786	ČSN 02 1740	2
12	Redukce motoru Reduktion Reduction	F 220 037	-	1
13	Hadice VT 10/300/M18/G3/8“ Schlauch Hose	001 718	-	1
14	Držák řemenu Halter Holder	DR 2375	-	1

TR 60HC

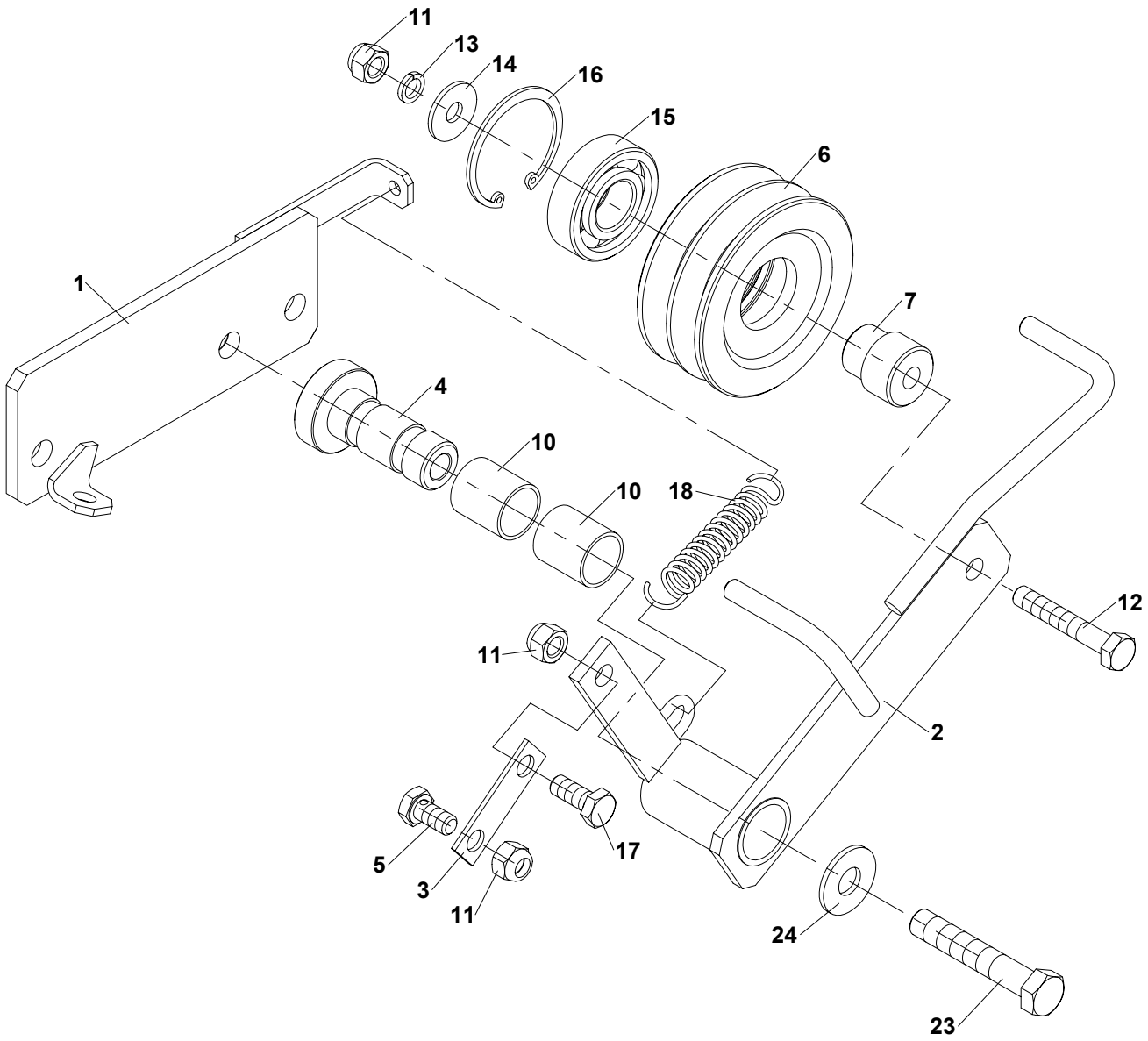

8	Napínací kladka Spannrolle Tightening pulley				
1	2	3	4	TR60 HC	
1	Držák kladky Rollenhalter Roller holder	DR 02360	-	1	
2	Rameno Arm Arm	DR 02355	-	1	
3	Táhlo Lenkstange Pull	DR 02351	-	1	
4	Čep Bolzen Pin	DR 02352	-	1	
5	Šroub lanka Schraube Bolt	DR 02353	-	1	
6	Kladka Rolle Pulley	DR 02354	-	1	
7	Čep kladky Rollenbolzen Roller pin	DR 02359	-	1	
10	Pouzdro Buchse Bush	001 655	-	2	
11	Matice M8 Mutter Nut	000 499	ČSN 02 1492.25	3	
12	Šroub M8x50 Schraube Bolt	000 882	ČSN 02 1101.55	1	
13	Podložka 8 Unterlage Washer	000 786	ČSN 02 1740.05	1	
14	Podložka 8,4x24x2 Unterlage Washer	000 702	-	1	
15	Ložisko 6204 2RS Lager Bearing	001 134	ČSN 02 4630	1	
16	Kroužek pojistný 47D Sicherheitsring Lock ring	001 136	ČSN 02 2931	1	
17	Šroub M8x20 Schraube Bolt	000 449	ČSN 02 1103.55	1	
18	Pružina TZ 2,5x17,5x77,5 Feder Spring	002 146	-	1	
23	Šroub M10x80 Schraube Bolt	-	ČSN 02 1101.25	1	
24	Podložka 10,5x30x2,5 Unterlage Washer	001 202	-	1	

TR 60HC

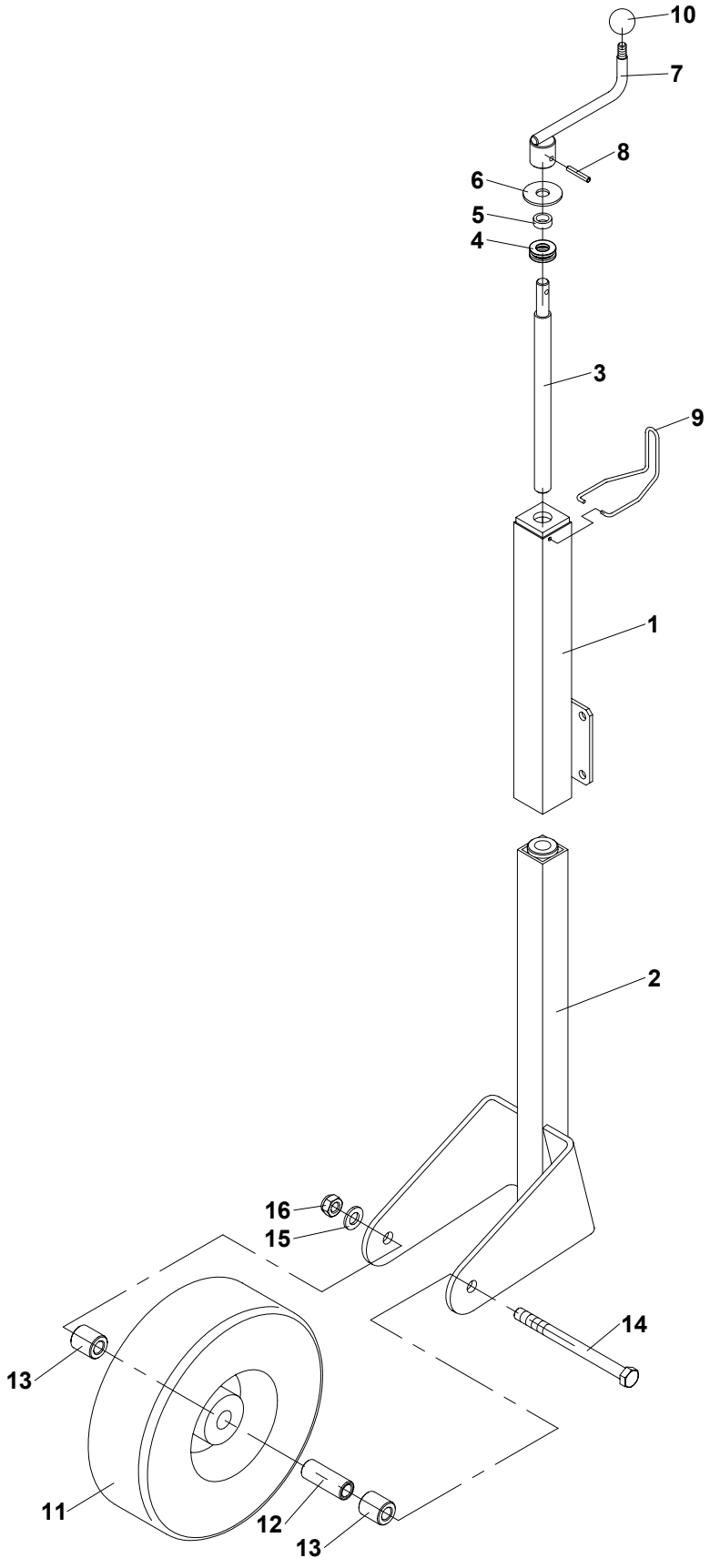

9	Stavitelné kolo Einstellbares Rad Adjustable wheel				
1	2	3	4	TR60 HC	
1	Závěs Aufhängung Suspension	DR 02855	-	1	
2	Vidlice Gabel Fork	DR 02860	-	1	
3	Šroub Schraube Bolt	DR 02851	-	1	
4	Ložisko 51101 Lager Bearing	002 215	ČSN 02 4730	1	
5	Vložka Einsatz Insert	DR 02852	-	1	
6	Podložka 13x37x3 Unterlage Washer	001 192	-	1	
7	Páka Hebel Lever	DR 02866	-	1	
8	Kolík pružný 5x25 Stift Pin	001 385	ČSN 02 2156	-	
9	Zarážka Anschlag Back stop	DR 02853	-	1	
10	Koule 020-05 M8 Linaset Kugel Sphere	001 969	-	1	
11	Kolo 3,00-4“ Rad Wheel	000 874	-	1	
12	Pouzdro kola Radbuchse Wheel bushing	DR 02540	-	1	
13	Rozpěrka Spreize Spacer	DR 02541	-	2	
14	Šroub M12x140 Schraube Bolt	002 119	ČSN 02 1101.55	1	
15	Podložka 13 Unterlage Washer	000 052	ČSN 02 1702.15	1	
16	Matice M12 Mutter Nut	000 576	ČSN 02 1492.25	1	

TR 60HC

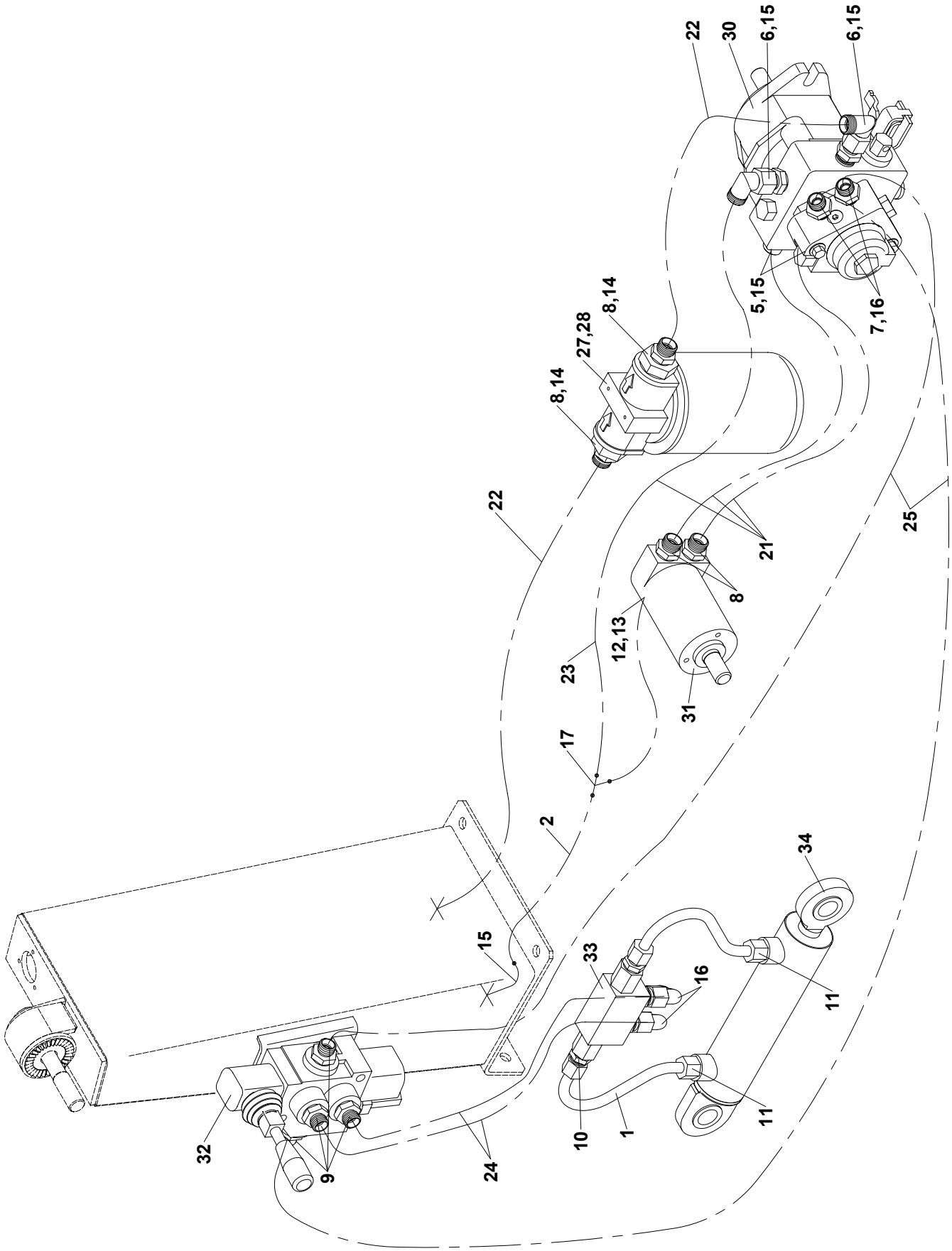
22
30
6,15
6,15
5,15
7,16
8,14
27,28
8,14
22
21
8
12,13
23
31
17
2
25
34
15
33
16
11
11
10
1
32
9
24

10 Hydraulický obvod

Hydraulischer Kreis Hydraulic circuit

1	2	3	4	TR60 HC	
1	Potrubí Leitung Piping	DR 02595	-	1	
2	Potrubí T2 Leitung Piping	DR 02587	-	1	
5	Hrdlo přímé XA12L3/4-16UNF Stutzen Socket	002 097	-	2	
6	Hrdlo přímé XA12L9/16-18UNF Stutzen Socket	002 098	-	2	
7	Hrdlo přímé XA10L7/16-20UNF Stutzen Socket	002 265	-	2	
8	Hrdlo přímé XA12-RL3/8 Stutzen Socket	001 846	-	4	
9	Hrdlo přímé XA10-LR3/8 Stutzen Socket	001 318	-	4	
10	Hrdlo přímé XA10-RL1/4 Stutzen Socket	001 317	-	4	
11	Hrdlo přímé XA10-LM16x1,5 Stutzen Socket	001 315	-	2	
12	Hrdlo přímé XA10-LR1/8 Stutzen Socket	002 099	-	1	
13	Kroužek těsnící 10x14x1 Dichtring Sealing ring	000 853	-	1	
14	Redukce XRI3/4WD-3/8 Reduktion Reduction	002 100	-	2	
15	Spojka úhlová XVB12-L Kupplung Coupling	001 849	-	5	
16	Spojka úhlová XVB10-L Kupplung Coupling	001 975	-	4	
17	Spojka T XGR 12/10/12-L Kupplung Coupling	001 851	-	1	
21	Hadice 1SN DN10x800 DKL, DKL Schlauch Hose	002 101	-	3	
22	Hadice 1SN DN10x500 DKL, DKL90° Schlauch Hose	002 102	-	2	
23	Hadice 1SN DN08x300 DKL, DKL90° Schlauch Hose	002 103	-	1	
24	Hadice 1SN DN08x600 DKL, DKL90° Schlauch Hose	001 304	-	2	
25	Hadice 1SN DN08x1200DKL, DKL90° Schlauch Hose	001 306	-	2	
27	Hlava filtru MPS050SG1T Kopf Head	002 093	-	1	
28	Filtrační vložka CS050P10A Filtereinsatz Filter-bed	002 094	-	1	
30	Čerpadlo BDP-10A 903 PG-2GCC-HA1X Pumpe Pump	002 266	-	1	
31	Hydromotor OMM20 151 G0005 Hydromotor Hydromotor	002 087	-	1	
32	Rozvaděč MD1 3/8 1L Verteiler Distributor	001 289	-	1	
33	Zámek hydraulický PDV ¼ Schloß Lock	001 403	-	1	
34	Válec hydraulický 40/22/125 Hydraulisch Zylinder Hydraulic cylinder	001 299	-	1	

Author: LASKI spol. s r.o.
Smržice 263
798 17 Czech Republic

www.laski.cz

07/2006