LASKI spol. s r.o.

Fréza na pařezy
Baumstumpträse
Stump Cutter

F-350/12

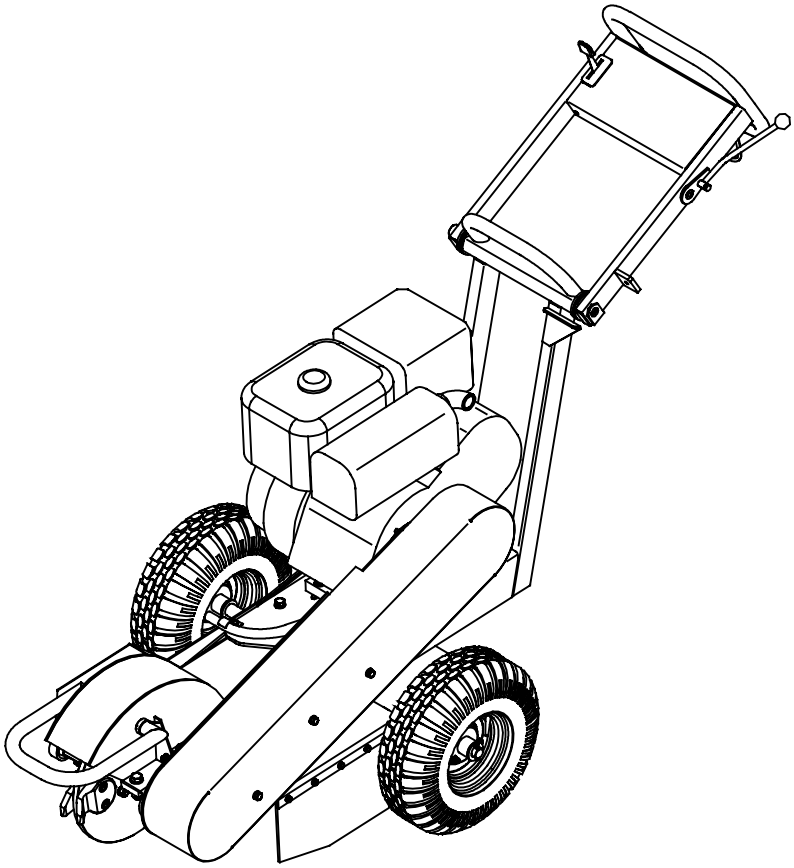

Katalog náhradních dílů
Ersatzteilkatalog
Spare parts catalogue

02 / 2005

Pokyny k objednávání náhradních dílů

Tento katalog obsahuje seznam součástí a jejich sestavení do montážních skupin. Katalog je uspořádán tak, že za ilustrovanou stranou následuje textová strana. Na textové straně jsou tyto kolonky :

A	A A A			
1	2	3	4	F 350/12
				5

A - označení skupiny
1 - číslo položky katalogu
2 - název součásti, rozměr
3 - objednací číslo
4 - ČSN
5 - počet kusů do sestavy

V obrazové části katalogu znamená:
1 - pozice dílu
①- označení rozpadajícího se dílu
① - označení sestavy

Při objednávce náhradních dílů uveďte vždy:
- typ a výrobní číslo stroje
- objednací číslo (kolonka 3)
- přesný název součásti a počet kusů

Objednávku zašlete na adresu: **LASKI spol. s r.o.**
798 17 Smržice 263
Czech Republic

TEL.FAX: +420 582 381 250
+420 582 381 152

Výrobní závod stále zdokonaluje své výrobky na základě provozních zkušeností a nejnovějších poznatků. Proto si vyhrazuje možnost změn na strojích i v dokumentaci.

Anweisung für die Bestellung von Ersatzteilen

Dieser Katalog umfasst die Ersatzteile und deren Zusammenbau in Montagegruppen. Der Katalog ist so ausgeführt, dass jeweils nach der Bildseite die Textseite folgt. Die Textseite gibt die Bildnummer :

A	A A A				
1	2	3	4	F 350/12	
				5	

A - Bennenung der Gruppe
1 - Die Positionennummer des Katalogs
2 - Die genaue Bennenung des Bestandteils, Dimension
3 - Bestellnummer
4 - CSN
5 - Stückzahl

Im Bildnachtrag des Katalogs wird angegeben:
1 - Teilposition
① - Zerlegens Teil
① -Bezeichnung der Zusammensetzung

Bei jeder Bestellung von Ersatzteilen führen Sie bitte an:
- Type der Maschine und die Herstellungsnummer der Maschine
- Bestellnummer
- Die genaue Bennenung des Bestandteile und Stückzahl

Die Bestellung an die Adresse: **LASKI spol. s r.o.**
798 17 Smržice 263
Czech Republic

TEL.FAX: +420 582 381 250
+420 582 381 152

Das Herstellerwerk vervollkommnet ständing seine Ergzeugnisse aufgrund von Erfahrungen beim Betriebseinsatz sowie von neuesten Erkenntnissen. Deshalb behält er sich das Recht vor, Änderrungen an den Maschinen wie auch in der Begleitdokumentation vorzunehmen.

Instructions for ordering spare part

This catalogue contains a specification of the spare parts and their arrangement in individual assembling groups. The catalogue is arranged so that after each illustrated page follows the respective text-page. The text includes the following:

A	A A A			
1	2	3	4	F 350/12
				5

A - Designation of group
1 - Number of catalogue item
2 - Exact denomination of part, dimension
3 - Ordering number
4 - CSN
5 - Number of pieces

It is specified in the figure supplement of the catalogue:
1 - part position
① - dismanted piece
① - assembly designation

When ordering spare parts , please, always state :
- Type of machine and serial number of machine
- Ordering number
- Exact denomination of part and number of pieces

Send your order to: **LASKI spol. s r.o.**
798 17 Smržice 263
Czech Republic

TEL.FAX: +420 582 381 250
+420 582 381 152

The manufacturers continuously improve their products on the basis of experience gained in the course of operation and of the up-to-date knowledge. They reserve, therefore, the right of modifying the machine as well as the respective documentation

F-350/12

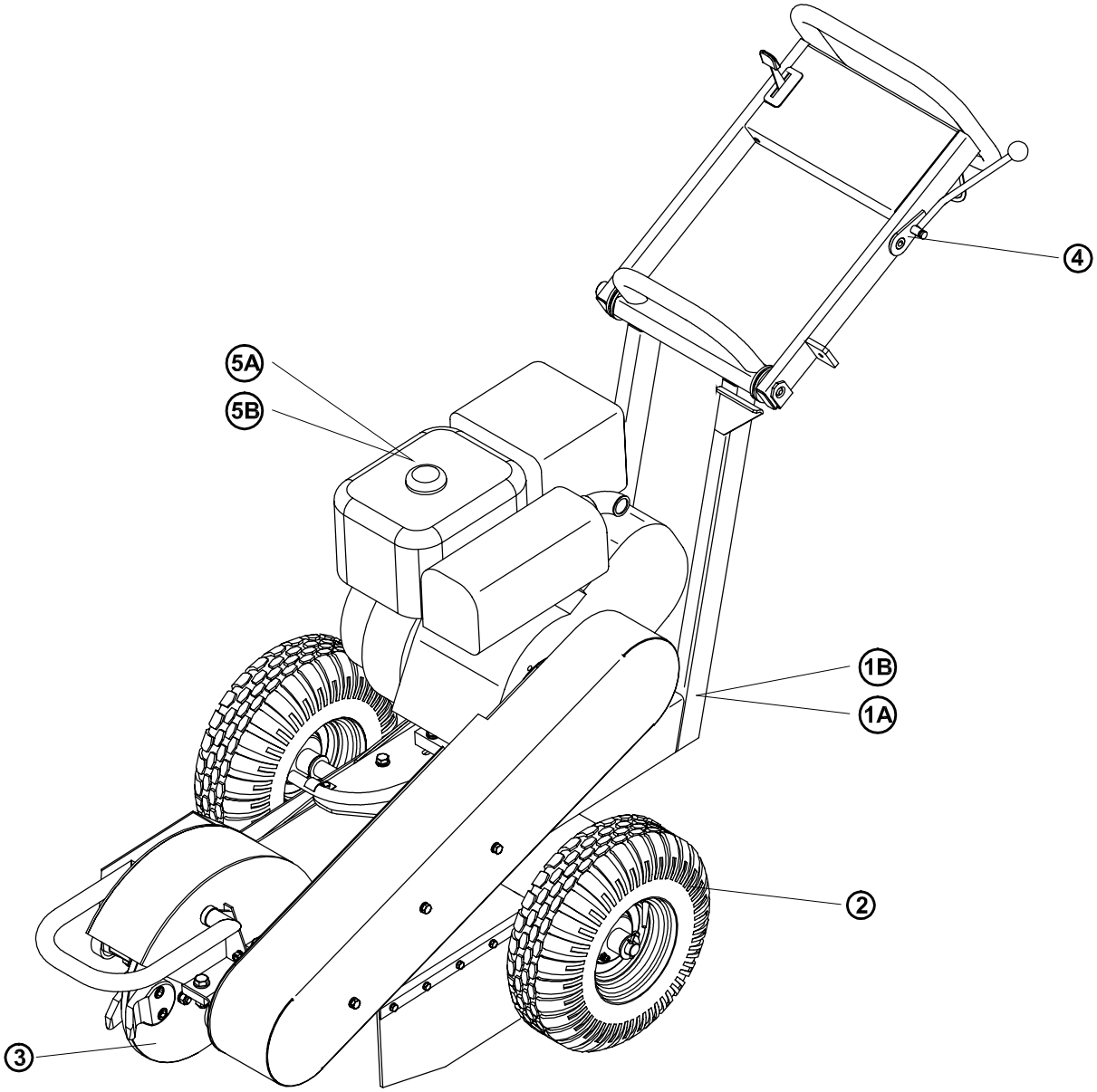

OBSAH

INHALT CONTENS

1	2	3	4	F 350/12	
1A	Fréza F 350/12 Baumstumpträse Stump Cutter	F 220 000	-	1	
1B	Fréza F 350/12 Baumstumpträse Stump Cutter	F 220 000	-	1	
2	Řezací ústrojí Rad Wheel	F 220 190	-	1	
3	Řezací kotouč Rad Disc	F 220 100	-	1	
4	Ovládání brzdy F 350 Bremsenbetätigung Brake control	F 220 250	-	1	
5A	Motor KOHLER Motor Engine	F 220 275	-	1	
5B	Motor HONDA Motor Engine	F 220 280	-	1	

F 350/12

1A

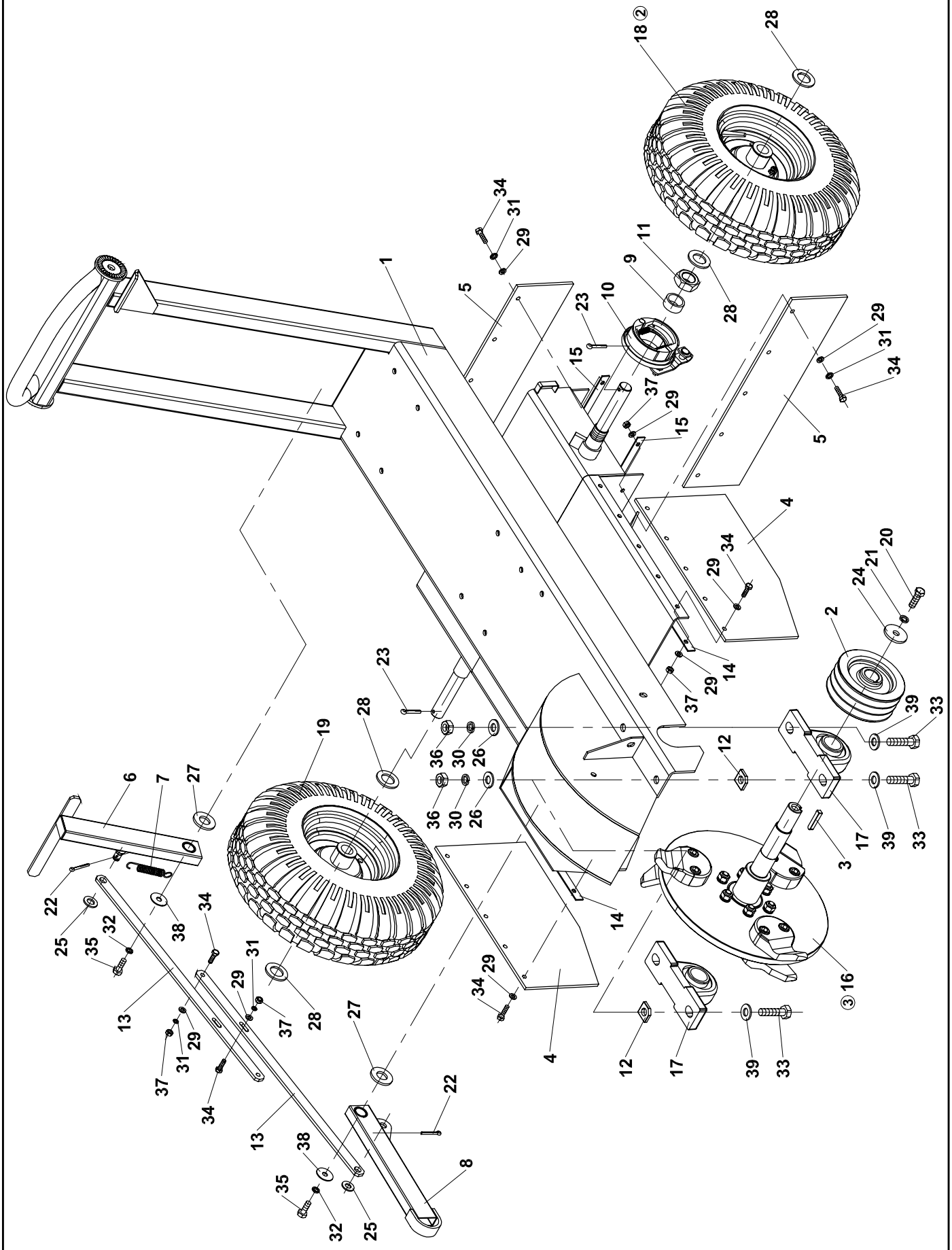
18 ②
28
34
31
29
11
9
1
5
23
10
28
29
31
34
15
37
29
15
5
4
34
29
20
21
24
2
23
14
29
37
28
39
33
19
36
30
26
12
6
7
27
36
30
26
17
39
33
3
22
25
32
35
38
34
14
③ 16
31
29
34
29
13
28
37
27
29
31
37
4
12
17
39
33
34
22
13
38
8
35
32
25

1A	Fréza F 350/12 Baumstumpträse Stump Cutter				
1	2	3	4	F 350/12	
1	Rám Rahmen Frame	F 220 110	-	1	
2	Řemenice kotouče Remenscheibe Pulley	F 220 011	-	1	
3	Pero 8x7x40 Feder Feather	000 601	-	1	
4	Guma boční Seitengummi Side rubber	F 220 013	-	2	
5	Zadní štít II Hinterschild Rear shield	F 220 014	-	2	
6	Patka zadní Lappen Flange	F 220 017	-	1	
7	Pružina TZ 3,15x23,15x120 Feder Spring	001 141	-	1	
8	Podpěra přední Vordere Stütze Front support	F 220 030	-	1	
9	Kroužek brzdy 2 Ring Ring	F 220 035	-	1	
10	Disk brzdy Bremsenscheibe Brake disk	F 220 036	-	1	
11	Matice M24x1,5 Mutter Nut	F 220 038	-	1	
12	Podložka ložiska Unterlage Washer	F 220 041	-	2	
13	Táhlo Lenkstange Pull	F 220 042	-	2	
14	Lišta 1 Wischleiste Wiper bar	F 220 043	-	2	
15	Lišta 2 Wischleiste Wiper bar	F 220 044	-	2	
16	Řezací kotouč Rad Disc	F 220 100	-	1	
17	Ložisko UCP 206 Lager Bearing	001 831	-	2	
18	Kolo s brzdou Rad Wheel	F 220 190	-	1	
19	Kolo 15x6,00/6“ Garden 20/80 Rad Wheel	101 069	-	1	
20	Šroub M10x30 Schraube Screw	000 807	ČSN 02 1103.25	1	
21	Podložka 10 Unterlage Washer	000 820	ČSN 02 1740.05	1	
22	Závlačka 2,5x18 Splint Split pin	001 058	ČSN 02 1781.05	2	
23	Závlačka 5x28 Splint Split pin	000 058	ČSN 02 1781.05	2	
24	Podložka 40/11/4 Unterlage Washer	F 150 110	-	1	
25	Podložka 10,5 Unterlage Washer	000 045	ČSN 02 1702.15	2	
26	Podložka 13 Unterlage Washer	000 052	ČSN 02 1702.15	4	
27	Podložka 19 Unterlage Washer	000 054	ČSN 02 1702.15	2	
28	Podložka 21 Unterlage Washer	000 174	ČSN 02 1702.15	4	
29	Podložka 6,4 Unterlage Washer	000 036	ČSN 02 1702.15	32	
30	Podložka 12 Unterlage Washer	000 833	ČSN 02 1740.05	4	

F 350/12

1A

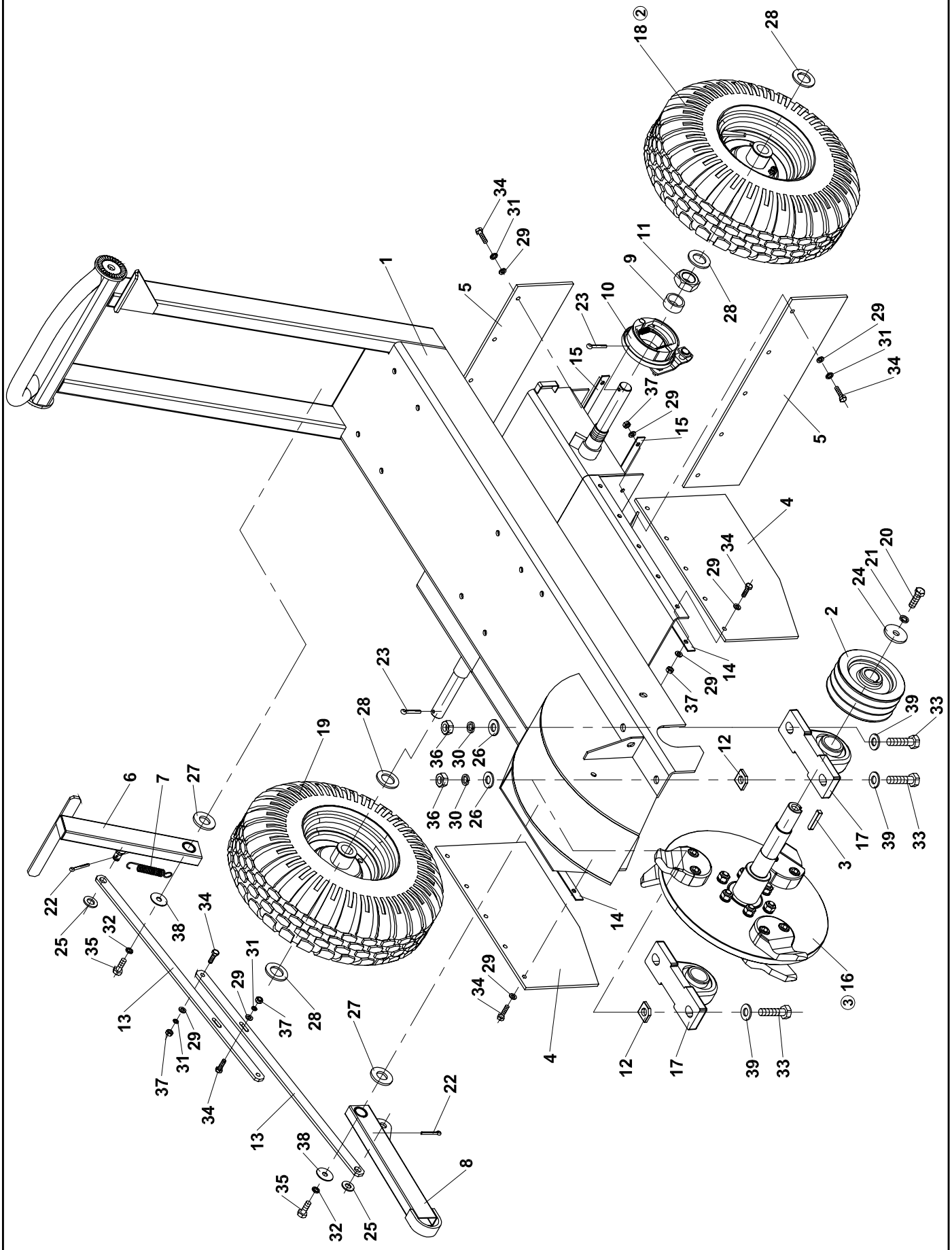
18 ②
28
34
31
29
11
9
1
5
23
10
28
29
31
34
15
37
29
15
5
4
34
29
20
21
24
2
23
14
29
37
28
39
33
19
36
30
26
12
6
7
27
36
30
26
17
39
33
3
22
25
32
35
38
34
14
③ 16
31
29
34
29
13
28
37
27
29
31
37
4
12
17
39
33
34
22
13
38
8
35
32
25

1A	Fréza F 350/12 Baumstumpträse Stump Cutter				
1	2	3	4	F 350/12	
31	Podložka 6 Unterlage Washer	000 791	ČSN 02 1740.05	12	
32	Podložka 8 Unterlage Washer	000 786	ČSN 02 1740.05	2	
33	Šroub M12x45 Schraube Screw	001 199	ČSN 02 1103.25	4	
34	Šroub M6x20 Schraube Screw	000 732	ČSN 02 1103.25	22	
35	Šroub M8x20 Schraube Screw	000 644	ČSN 02 1103.25	2	
36	Matice M12 Mutter Nut	000 096	ČSN 02 1401.25	4	
37	Matice M6 Mutter Nut	000 026	ČSN 02 1401.25	12	
38	Podložka 9/28/3 Unterlage Washer	001 053	-	2	
39	Podložka 13/30/6 Unterlage Washer	001 033	-	4	

F 350/12

1B

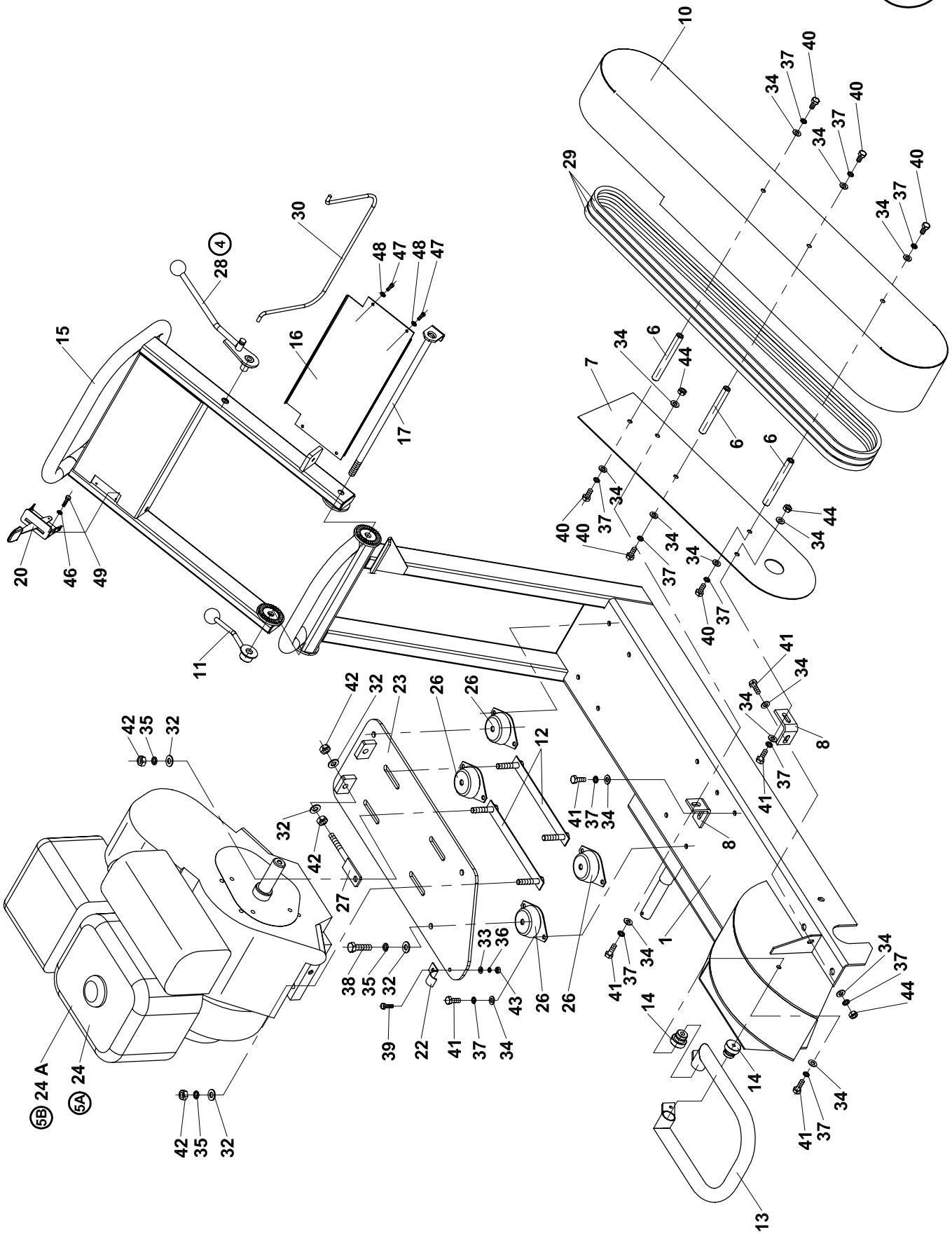
10
29
30
28 4
15
16
17
48
47
48
47
20
46
49
11
7
6
6
6
44
44
34
37
40
41
8
12
26
23
42
32
35
27
38
39
22
33
36
43
1
14
13
24 A
5B
24
5A

1B	Fréza F 350/12 Baumstumpträse Stump Cutter				
1	2	3	4	F 350/12	
1	Rám Rahmen Frame	F 220 110	-	1	
6	Rozpěrka krytu Spreize Spacer	F 220 015	-	3	
7	Kryt 6 Deckel Cover	F 220 075	-	1	
8	Patka Lappen Flange	F 180 015	-	2	
10	Kryt řemene Deckel Cover	F 220 070	-	1	
11	Páčka madla Hebel Lever	F 220 051	-	1	
12	Pojistný plech Sicherungsblech Safety plate	F 220 060	-	2	
13	Ochranný oblouk Schutzbogen Protective bend	F 220 160	-	1	
14	Náboj Nabe Hub	F 300 514	-	2	
15	Otočné madlo Drehbarer Holm Knob	F 220 170	-	1	
16	Kryt madla spodní Deckel Cover	F 220 180	-	1	
17	Stahovací šroub Spannschraube Clamping bolt	F 220 215	-	1	
20	Páčka plyn – sytič MS 150 Hebel Lever	000 474	-	1	
22	Držák hadice Halter Holder	F 180 025	-	1	
23	Lože motoru Motorbettung Motor bedding	F 220 240	-	1	
24	Motor KOHLER Motor Engine	F 220 275	-	1	
24A	Motor HONDA Motor Engine	F 220 280	-	1	
25	Koleno topenářské 1“ Kniestück Knee piece	001 869	-	1	
26	Silenblock 259/D Gummipuffer Silent-block	001 909	-	4	
27	Napínák Spanner Tightener	F 112 000	-	2	
28	Ovládání brzdy Bremsenbetätigung Brake control	F 220 250	-	1	
29	Řemen klínový AVX 13/1650 La Riemen Belt	001 920	-	3	
30	Bezpečnostní páka Hebel Lever	F 120 008	-	1	
32	Podložka 10,5 Unterlage Washer	000 045	ČSN 02 1702.15	12	
33	Podložka 6,4 Unterlage Washer	000 036	ČSN 02 1702.15	1	
34	Podložka 8,4 Unterlage Washer	000 037	ČSN 02 1702.15	23	
35	Podložka 10 Unterlage Washer	000 820	ČSN 02 1740.05	8	
36	Podložka 6 Unterlage Washer	000 791	ČSN 02 1740.05	1	
37	Podložka 8 Unterlage Washer	000 786	ČSN 02 1740.05	21	
38	Šroub M10x25 Schraube Screw	000 509	ČSN 02 1103.25	4	

F 350/12

1B

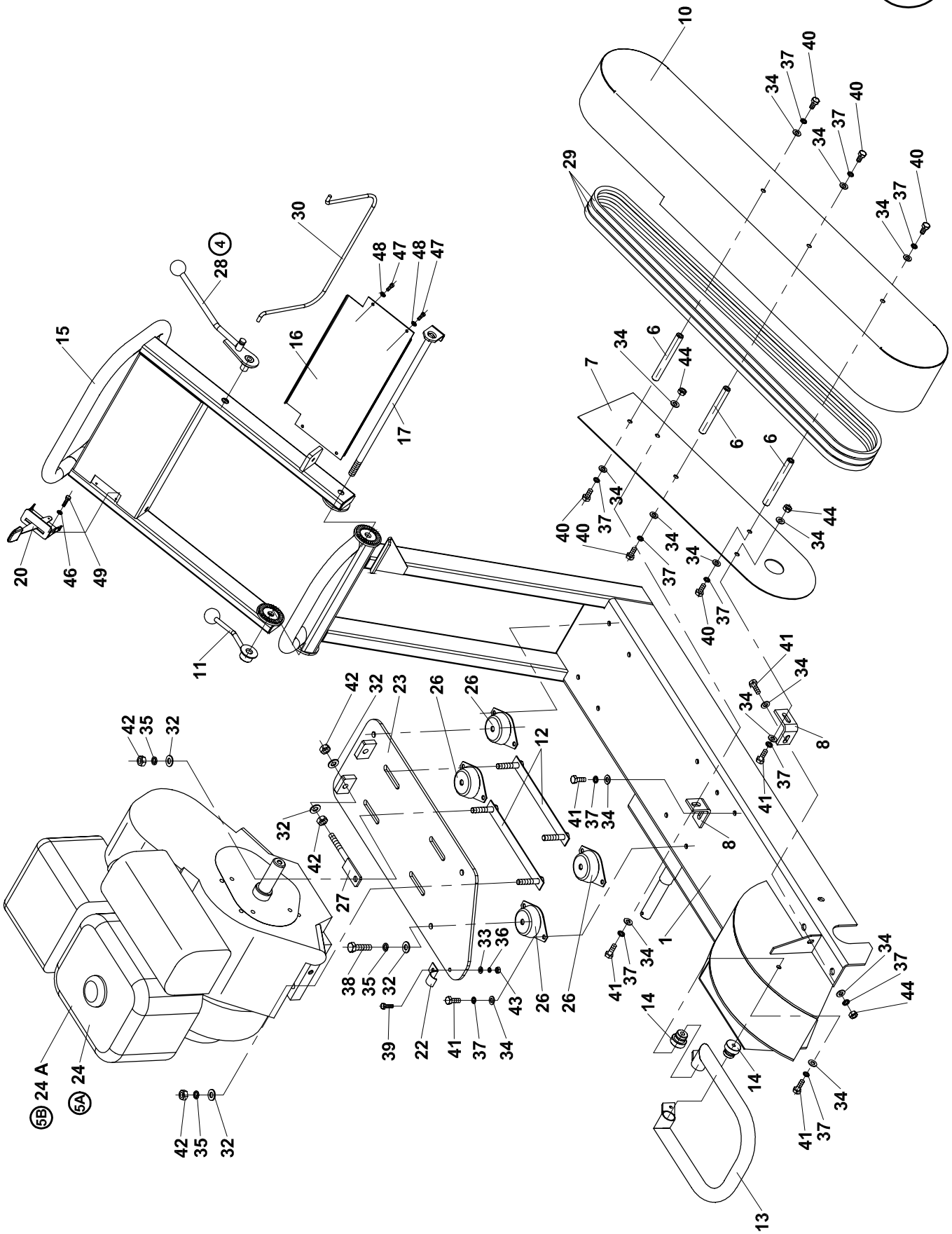
10
29
30
28 4
15
16
17
48
47
48
47
20
46
49
11
7
6
6
6
44
44
34
37
40
41
8
12
26
23
42
32
35
27
38
39
22
33
36
43
1
14
13
24 A
5B
24
5A

1B	Fréza F 350/12 Baumstumpträse Stump Cutter				
1	2	3	4	F 350/12	
39	Šroub M6x20 Schraube Screw	000 732	ČSN 02 1103.25	1	
40	Šroub M8x16 Schraube Screw	000 193	ČSN 02 1103.25	5	
41	Šroub M8x20 Schraube Screw	000 644	ČSN 02 1103.25	15	
42	Matice M10 Mutter Nut	000 028	ČSN 02 1401.25	8	
43	Matice M6 Mutter Nut	000 026	ČSN 02 1401.25	1	
44	Matice M8 Mutter Nut	000 027	ČSN 02 1401.25	3	
46	Podložka 5,3 Unterlage Washer	000 076	ČSN 02 1702.15	2	
47	Šroub M4x10 Schraube Screw	000 180	ČSN 02 1131.24	4	
48	Podložka 4,3 Unterlage Washer	001 073	ČSN 02 1745.05	4	
49	Šroub M5x20 Schraube Screw	000 402	ČSN 02 1103.25	2	

F 350/12

2

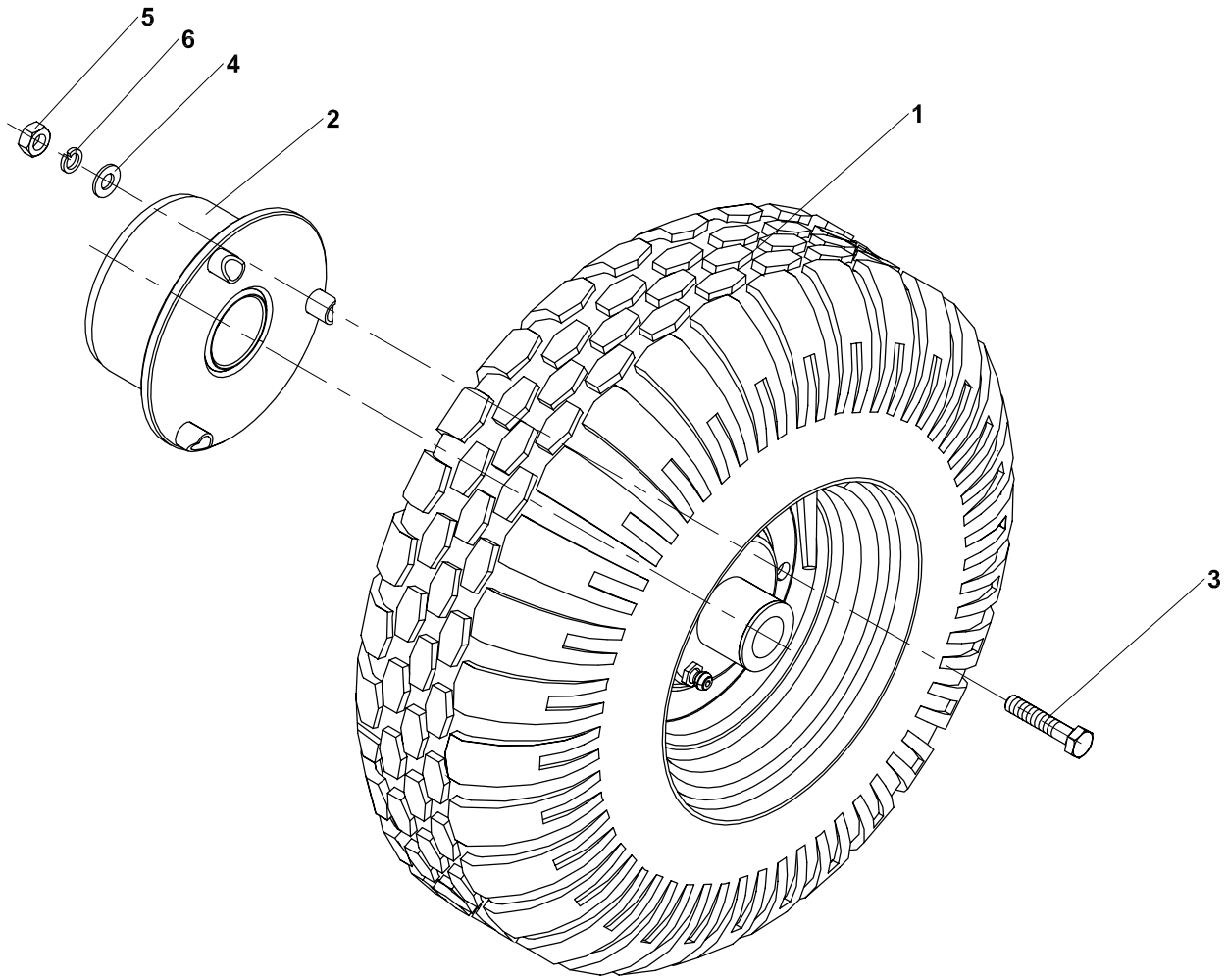

2	Kolo s brzdou Rad Wheel				
1	2	3	4	F 350/12	
1	Kolo 15/6.00/6“ GARDEN 20/80 Rad Wheel	001 764	-	1	
2	Buben brzdy L Bremstrommel links Brake drum left	F 220 191	-	1	
3	Šroub M8x40 Schraube Screw	001 049	ČSN 02 1103.25	3	
4	Podložka 8,4 Unterlage Washer	000 037	ČSN 02 1702.15	3	
5	Matice M8 Mutter Nut	000 499	ČSN 02 1492.25	3	
6	Podložka 8 Unterlage Washer	000 786	ČSN 02 1740.05	3	

F 350/12

3

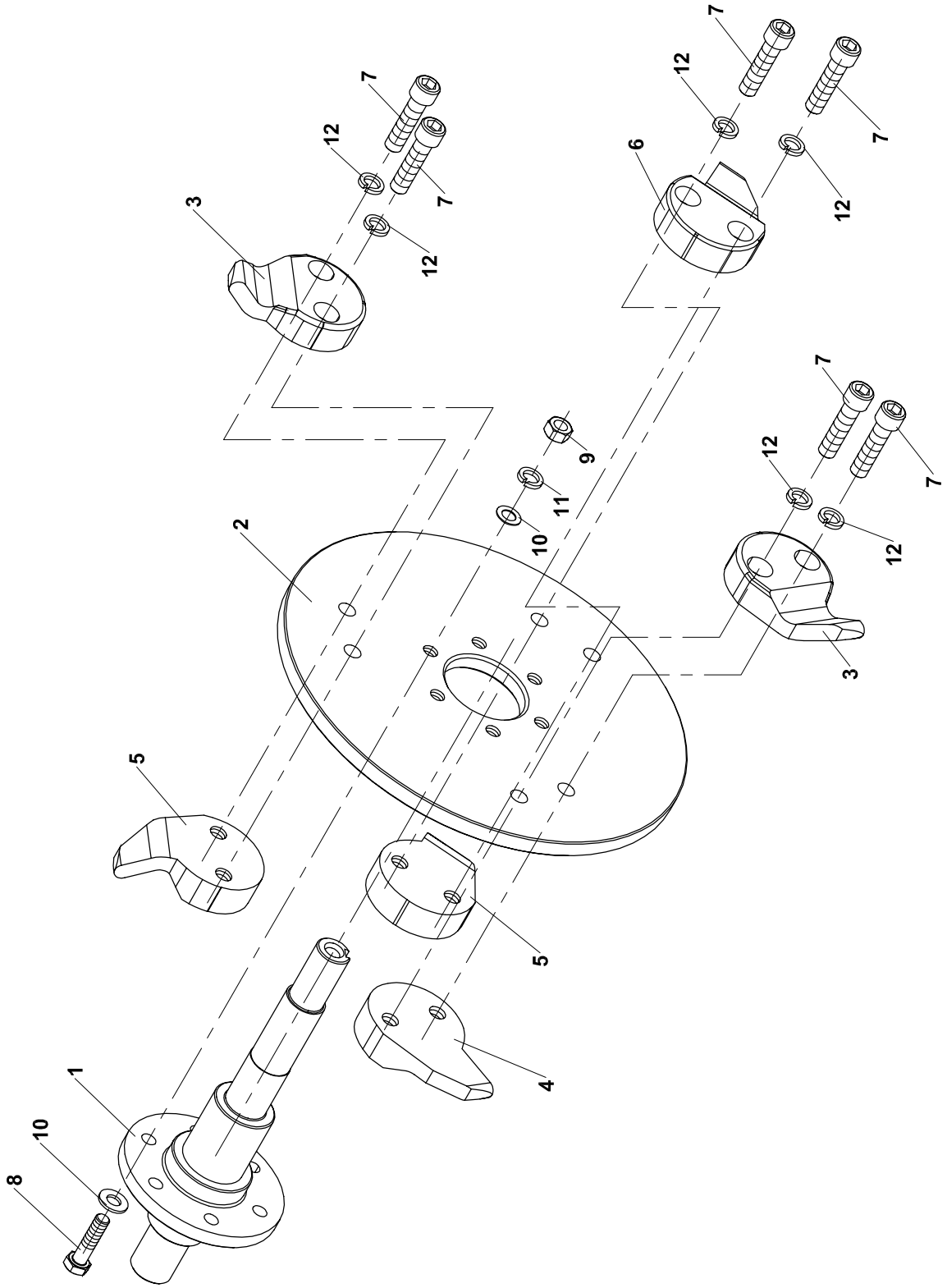

3	Řezací kotouč F-350 Rad Disc			
1	2	3	4	F 350/12
1	Hřídel a příruba Welle und Flansch Schaft and Flange	F 220 101	-	1
2	Disk kotouče Felge Wheel disk	F 220104	-	1
3	Nůž levý ohnutý Gebogenes Messer links Bent blade left	F 150 202	-	2
4	Nůž pravý přímý Gerades Messer rechts Straight blade right	F 150 203	-	1
5	Nůž pravý ohnutý Gebogenes Messer rechts Bent blade right	F 150 204	-	2
6	Nůž levý přímý Gerades Messer links Straight blade left	F 150 201	-	1
7	Šroub M12x55 Schraube Screw	F 150 205	-	6
8	Šroub M10x40 Schraube Screw	000 094	ČSN 02 1103.55	6
9	Matice M10 Mutter Nut	000 028	ČSN 02 1401.25	6
10	Podložka 10,5 Unterlage Washer	000 045	ČSN 02 1702.15	12
11	Podložka 10 Unterlage Washer	000 820	ČSN 02 1740.05	6
12	Podložka 12 Unterlage Washer	000 833	ČSN 02 1740.05	6

F 350/12

4

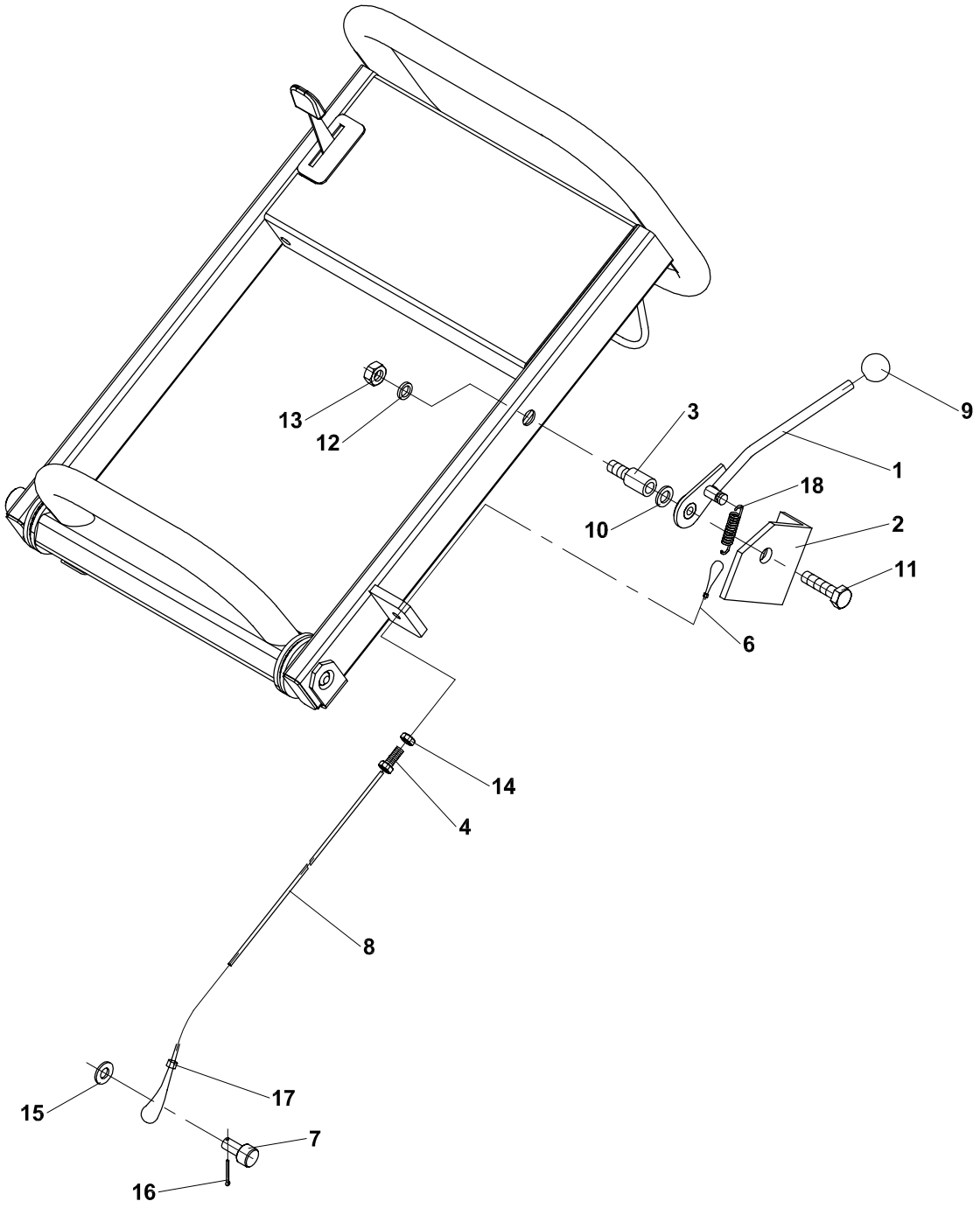

4	Ovládání brzdy Drawing ring Brake control				
1	2	3	4	F 350/12	
1	Páka Hebel Lever	F 160 002	-	1	
2	Příložka pravá Beilage rechte Packing piece right	F 160 009	-	1	
3	Pouzdro Buchse Bush	F 160 010	-	1	
4	Napínák brzdy Spanner Tightener	F 160 101	-	1	
6	Lanko Rope Seil	F 160 012	-	1	
7	Čep bowdenu Bolzen Pin	F 220 230	-	1	
8	Bowden L=1300 Bowden Bowden	FCV 0026	-	1	
9	Koule bakelitová 020 M10 černá Kugel Sphere	000 190	-	1	
10	Podložka 19 Unterlage Washer	000 054	ČSN 02 1702.15	1	
11	Šroub M8x45 Schraube Screw	000 923	ČSN 02 1103.25	1	
12	Podložka 8,4 Unterlage Washer	000 037	ČSN 02 1702.15	1	
13	Matice M8 Mutter Nut	000 499	ČSN 02 1492.25	1	
14	Matice M8 Mutter Nut	000 027	ČSN 02 1401.25	1	
15	Podložka 10,4 Unterlage Washer	000 045	ČSN 02 1702.15	1	
16	Závlačka 2x16 Splint Split pin	100 486	ČSN 02 1781.05	1	
17	Svorka lanová 3 Klemme Grip	000 855	-	1	
18	Pružina D 0154 Feder Spring	000 188	-	1	

F 350/12

5A

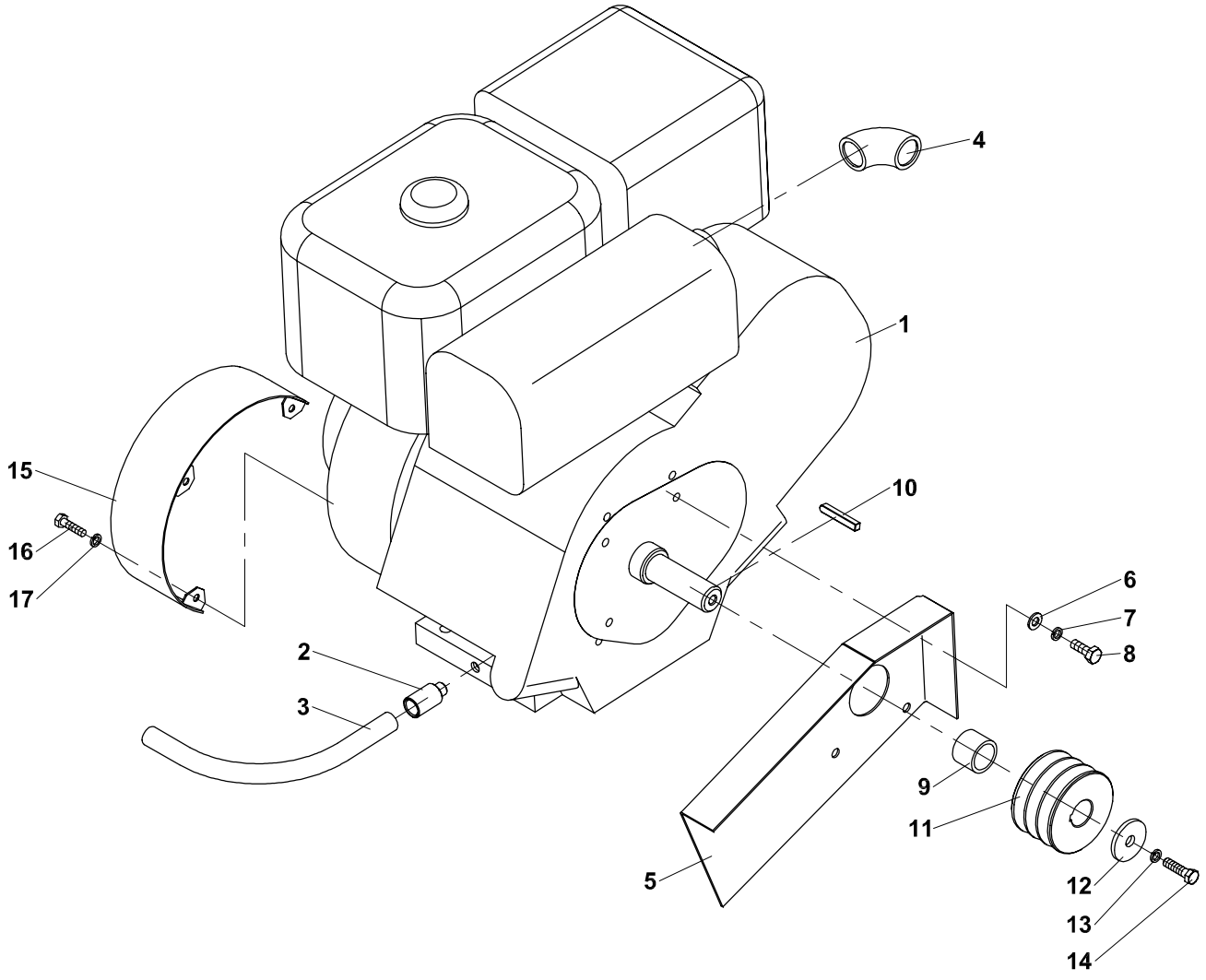

5A Motor KOHLER

Motor Engine

1	2	3	4	F 350/12	
1	Motor KOHLER CS12T Motor Engine	101 069	-	1	
2	Redukce motoru Reduktion Reduction	F 220 037	-	1	
3	Hadice VT 10/300 M18/G3/8“ Schlauch Hose	001 718	-	1	
4	Koleno topenářské 1“ Kniestück Knee place	001 869	-	1	
5	Kryt 5 Deckel Cover	F 220 076	-	1	
6	Podložka 8,4 Unterlage Washer	000 037	ČSN 02 1702.15	4	
7	Podložka 8 Unterlage Washer	000 786	ČSN 02 1740.05	4	
8	Šroub 5/16x3/4 UNF Schraube Bolt	001 962	-	4	
9	Rozpěrka Distanzring Spacer	F 220 006	-	1	
10	Pero Feder Feather	F 170 105	-	1	
11	Řemenice motoru Remenscheibe Pulley	F 220 010	-	1	
12	Podložka Unterlage Washer	F 150 110	-	1	
13	Podložka 10 Unterlage Washer	000 820	ČSN 02 1740.05	1	
14	Šroub 3/8x1 IN UNF Schraube Bolt	000 822	-	1	
15	Kryt ventilátoru Deckel Cover	F 220 220	-	1	
16	Šroub M6/16 Schraube Bolt	000 809	ČSN 02 1103.25	3	
17	Podložka 6 Unterlage Washer	000 791	ČSN 02 1740.05	3	

F 350/12

5B

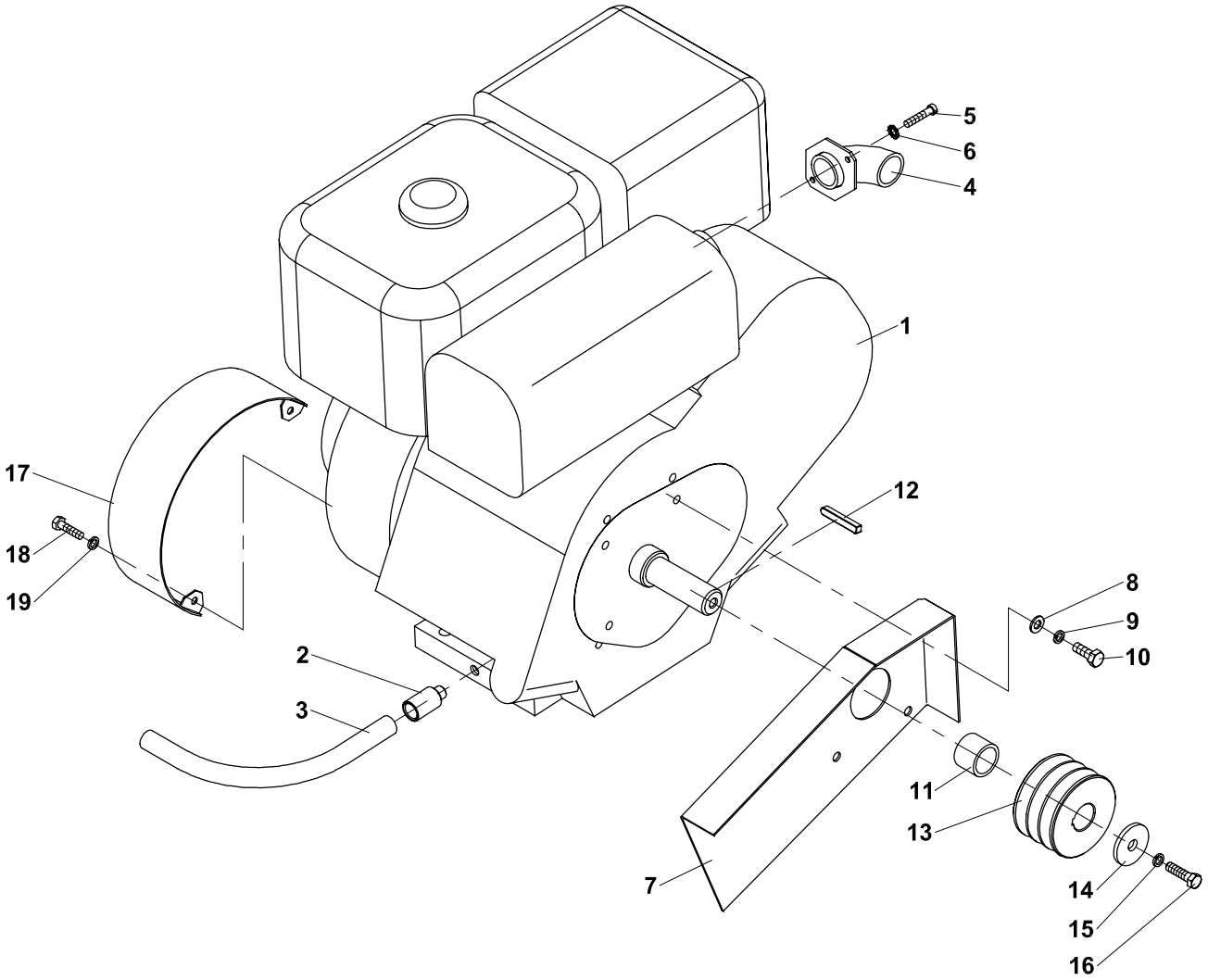

5B Motor HONDA

Motor Engine

1	2	3	4	F 350/13	
1	Motor HONDA GX390 Motor Engine	000 525	-	1	
2	Redukce motoru Reduktion Reduction	F 220 037	-	1	
3	Hadice VT 10/300 M18/G3/8“ Schlauch Hose	001 718	-	1	
4	Deflektor Deflektor Deflector	002 043	-	1	
5	Šroub M4/10 Schraube Bolt	000 180	-	2	
6	Podložka 4,3 Unterlage Washer	001 073	-	2	
7	Kryt 5 Deckel Cover	F 220 076	-	1	
8	Podložka 8,4 Unterlage Washer	000 037	ČSN 02 1702.15	4	
9	Podložka 8 Unterlage Washer	000 786	ČSN 02 1740.05	4	
10	Šroub M8/16 Schraube Bolt	000 193	ČSN 02 1103.25	4	
11	Rozpěrka Distanzring Spacer	F 220 226	-	1	
12	Pero Feder Feather	F 170 105	-	1	
13	Řemenice motoru Remenscheibe Pulley	F 220 010	-	1	
14	Podložka Unterlage Washer	F 150 110	-	1	
15	Podložka 10 Unterlage Washer	000 820	ČSN 02 1740.05	1	
16	Šroub 3/8x1 IN UNF Schraube Bolt	000 822	-	1	
17	Kryt ventilátoru Deckel Cover	F 220 225	-	1	
18	Šroub M6/16 Schraube Bolt	000 809	ČSN 02 1103.25	2	
19	Podložka 6 Unterlage Washer	000 791	ČSN 02 1740.05	2	

Author: MIA Studio Vyškov Ltd. CZ
www.miastudio.cz
02 / 2005